ibiza SOUND

PORTABLE STAND-ALONE AUDIO STEREO SYSTEM

Ref.

SPLBOX200-BK

MANUAL

FR - Manuel d'Utilisation - p. 7

DE - Bedienungsanleitung - S. 12

NL - Handleiding - p. 17

ES - Manual de Uso - p. 22

RO - Manual de instructiuni - p. 27

SI - Navodila za uporabo - p. 32

PT - Manual de Instruções - p. 37

PORTABLE STAND-ALONE AUDIO STEREO SYSTEM

OPERATING INSTRUCTIONS

EXPLANATION OF SIGNS

The triangle containing a lightning symbol is used to indicate whenever your health is at risk (due to electrocution, for example).

An exclamation mark in a triangle indicates particular risks in handling or operating the appliance.

CAUTION
DO NOT OPEN THE HOUSING
SHOCK HAZARD

Accordance with the requirements of CE standard

Class II protection without earth connection

The product is for indoor use only

This marking indicates that this product should not be disposed with other household wastes throughout the EU. To prevent possible harm to the environment or human health from uncontrolled waste disposal, recycle it responsibly to promote the sustainable reuse of material resources. To return your used device, please use the return and collection systems or contact the retailer where the product was purchased. They can take this product for environmental safe recycling.

IMPORTANT SAFETY INSTRUCTIONS AND DANGER WARNINGS

- Please read the manual carefully and keep it for future reference.
- The unit shall be connected to a power supply only of the type described.
- To reduce the risk of fire or electrical shock, do not expose this unit to rain or moisture.
- Unplug the unit from the wall socket when it is not to be used for a long period of time.
- Adequate care shall be taken so that foreign objects do not fall, or liquids are not spilled into the enclosure through openings.
- Do not remove the cover or back, as there are no user-serviceable parts inside.
- The apparatus shall not be exposed to dripping or splashing and that no objects filled with liquids, such as vases, shall be placed on the apparatus.
- Do not place on the apparatus as naked flame source, such as lighted candles.
- Do not use the unit in a tropical climate. Only for use in temperate climates.
- The unit should only be used in moderate climates
- A minimum distance of 0.5m around the unit must be kept to ensure sufficient ventilation and avoid overheating.
- All safety instructions and warnings must be adhered to. They are part of the manual and must be kept with the manual.
- Any guarantee claims are rendered invalid if damage occurs due to non-observance of these operating instructions. We assume no liability for any consequent damage.
- We assume no liability for personal injury or damage to property caused by incorrect handling or disrespect of the safety instructions. Any guarantee claims expires in such cases.
- Unauthorized conversions and/or modifications of the appliance are not permitted for safety and licensing reasons (CE).
- The appliance is approved for operation in dry, closed rooms only. Do not operate the device nearby water, such as in bathrooms or nearby swimming pools.
- The appliance may not be exposed to extreme temperatures (< +5°C / > +35°C) in operation.
- The appliance may not be subject to strong vibrations or heavy mechanical strain.
- **DISCONNECT DEVICE**: Where the MAINS plug or an appliance coupler is used as the disconnect device, the disconnect device shall remain readily operable.

© Lotronic 2020

IMPORTANT NOTE FOR LEAD-ACID BATTERIES

1. PRIOR to using the unit for the first time, please charge fully the battery without any interruption.
2. Charge the battery regularly after each use. Don't wait until it is discharged!
3. DON'T allow the battery to discharge completely! Once the battery is fully discharged, the current drain for recharging will be so high that it will damage the charger and/or the power supply of the unit.
4. If you don't use the unit for a longer period of time, please CHARGE THE BATTERY COMPLETELY AT 100% and check/charge it once per month otherwise the battery will be out of use.

The life time of the battery depends on the observance of these recommendations.

**** BATTERIES ARE NOT COVERED BY THE WARRANTY ****

We cannot be held responsible for damaged batteries further to the non-observance of these basic rules.

DESCRIPTION OF CONTROLS & CONNECTORS

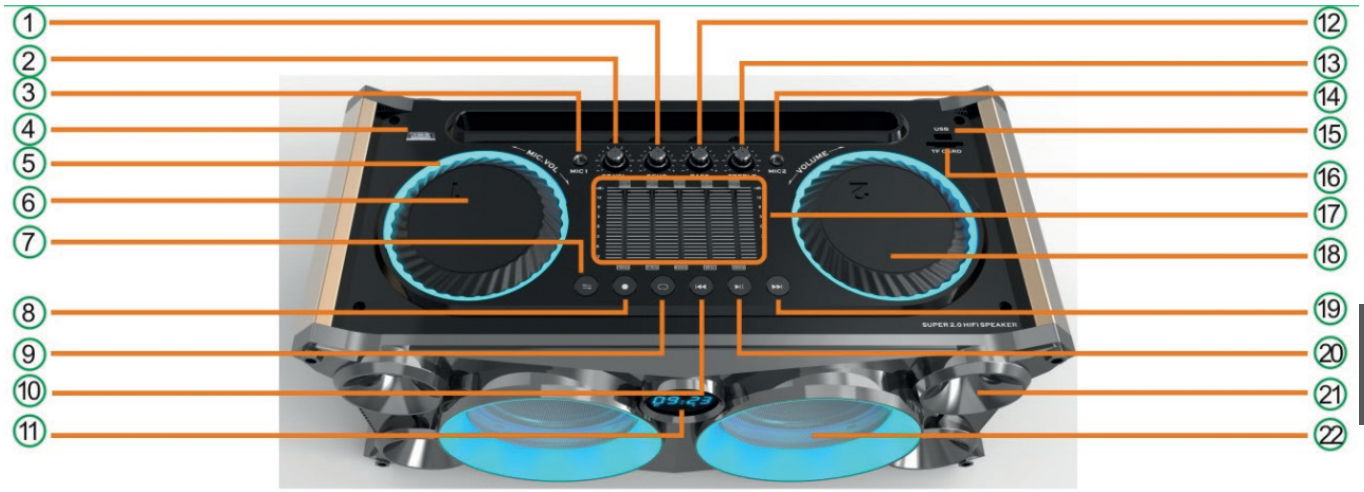

1. Mic BASS control
2. Mic TREBLE control
3. Mic Input connector
4. 3-position switch: Power ON (DC supply)/OFF/ON (AC supply)
5. Flash Light Lens
6. Mic volume control
7. Mode (Press shortly to skip to FM/Bluetooth/LINE IN/USB/SD Mode)
8. Record (Press and hold above 3 seconds to Record, short press to play)
   Insert a USB/SD support and plug in the microphone prior to start recording. You can record from the external microphone, Line in and FM input and save your record to the USB/SD storage device.
   Press and hold the REC button for more than 3 seconds to start recording,
   Press shortly to play your recording
9. Repeat: single-all-cancel repeat. Press “REPEAT” button above 3 seconds to restore factory settings
10. Previous : In USB/SD/Bluetooth mode: press shortly→Previous song; Press above 3 Seconds→fast backward.
    In FM mode: Short press to go to the previous frequency, long press to go directly to previous channel.
11. LED Display Screen:
    In FM mode: displays the FM frequency
    In USB/SD mode: displays the playing time
    In AUX mode: displays LINE
    In Bluetooth mode: displays BLUE
    Otherwise it displays the current time
12. Echo Control
13. Guitar Volume Control
14. Guitar Input

EN

15. USB Input
16. SD/MMC Input
17. EQ Control
18. Main Volume rotary Knob
19. Next : In USB/SD/Bluetooth mode: press shortly→Next song; Press above 3 Seconds→fast forward.
    In FM mode: Short press to go to the next frequency, long press to go directly to next channel.
    In FM mode, the first time you use this speaker, press and hold PLAY/PAUSE button for 2-3 seconds to search FM channels automatically
    In LINE IN mode, this button is not working.
20. Play/ Pause:
    In USB/SD/Bluetooth mode this button has the Play/Pause function
    In FM mode: press 2-3 seconds to scan automatically the FM radio channels. Press again to stop auto-searching
    In LINE mode, this button has no function
21. Treble/Tweeter Speaker
22. BASS & Mid range Speaker

DESCRIPTION OF REAR & SIDE

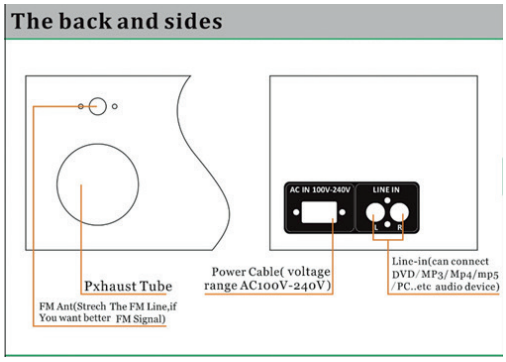

Bass reflex port

FM Ant: Stretch the FM wire antenna to improve FM signal reception

Power input connector (Voltage range 100-240V~)

Line input: to connect a DVD/MP3/Mp4/mp5/PC..etc. audio device

REMOTE CONTROL

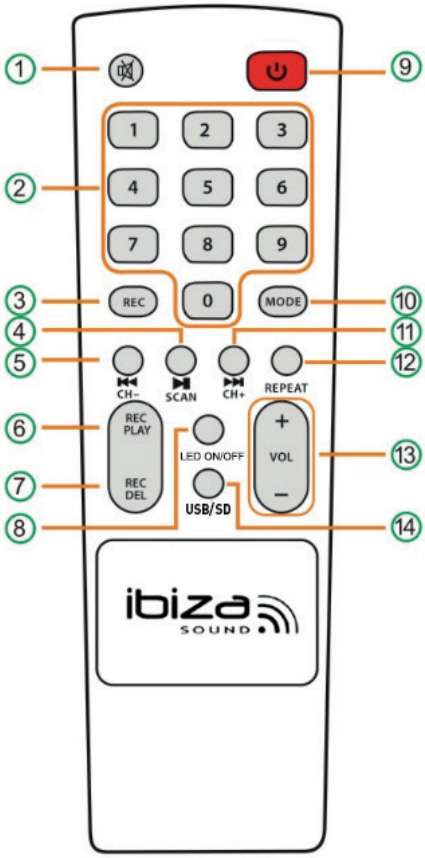

1. MUTE: Stops the sound. Press again to switch the sound on again.
2. Number buttons: In USB/SD mode: press to access directly the track
   In FM mode: press to select directly a stored radio station
   In all other modes, these buttons have no function.
3. Record function
4. Pause/Play: In USB/SD/Bluetooth mode this button has the Play/ Pause function
   In FM mode: press to scan automatically the FM radio channels. Press again to stop auto-searching
   In LINE mode, this button has no function
5. Previous : In USB/SD/Bluetooth mode: press shortly→Previous song; Press above 3 Seconds→fast backward.
   In FM mode: Short press to go to the previous frequency, long press to go directly to previous channel.
   In LINE mode: no function
6. Play recorded files on the USB/SD media
7. Delete recorded files on the SD/USB storage device
8. Switches the LEDs on the front panel ON and OFF.
9. Standby button
10. Mode: Short press to cycle through FM/Bluetooth/LINE IN/USB/SD Mode
11. Next : In USB/SD/Bluetooth mode: press shortly→Next song; Press above 3 seconds→fast forward.
    In FM mode: Short press to go to the next frequency, long press to go directly to next channel.
    In LINE mode: no function
12. Repeat: single-all-cancel repeat
13. Volume adjustment
14. Press to switch into USB/SD mode. In USB/SD mode: Plays the track on the USD/SD.

© Lotronic 2020

INSTALLING THE BATTERIES IN THE REMOTE CONTROL

Remove the battery cover from the back of the remote control as shown and insert 2x AAA size batteries ensuring correct polarity

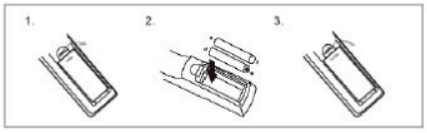

RECOMMENDATIONS FOR BATTERIES

This symbol indicates that used batteries should not be disposed of with household waste but deposed correctly in accordance with your local regulations..
Batteries shall not be exposed to excessive heat such as sunshine, fire or the like.
When the internal batteries are not to be used, remove them to avoid damage caused by battery leakage or corrosion.
ATTENTION: Danger of explosion if battery is incorrectly placed. Only replace by the same or equivalent type.
Keep new and old batteries out of the reach of children.
If the battery compartment doesn't close properly, stop using the product and keep it out of the reach of children.
If you are in doubt whether the batteries have been swallowed or introduced into any other part of the body, contact immediately a doctor.

BLUETOOTH PAIRING PROCEDURE

Press MODE button on the unit or the remote control until BLUETOOTH is selected.

1. Put the cell phone within 3 meters;
2. Activate the Bluetooth features on your cell phone so that the cell phone starts to search for the Bluetooth device. Please refer to the users' manual for details
3. Select "SPLBOX200" from the device found by the cell phone
4. Shortly press the PLAY/PAUSE button ▶II to play or pause the music. Shortly press the " ⏮" or "⏭" button to select the previous or next track.

FM (RADIO) MODE:

Press MODE button shortly after startup to switch over to "FM" status.

Auto radio station search and storage: Long press on the PLAY/PAUSE button and the unit will automatically search for radio stations in the radio frequency range between 87.5 and 108.0 MHz. 20 radio stations may be stored. Press a number button on the remote to access directly a stored radio station.

LINE IN MODE:

Press the MODE button on the unit or the remote control until LINE is selected. Play the music of the device connected to the LINE input.

USB OR SD MODE:

1. Press MODE to select "USB" or "SD" and insert the USB or SD device. The unit will automatically read and play the music in the USB or SD device.
2. Press "▶II " button shortly to pause or play.
3. Shortly press "⏮" button to go to the previous song.
4. Shortly press "⏭" button to go to the next song.

TROUBLESHOOTING

Problem	Possible cause	Solution
No sound output when power on	1: No input sound source	1:Connect a Line signal
	2: Volume knob in the lowest position	2: Adjust volume
	3: USB/SD no plug	3: Insert a USB/SD Card
Distortion of sound	1:Volume too loud	1:Turn volume lower
	2: Audio file error	2:Check and change the audio file
		3: Adjust Bass/Treble by "MENU" and "Main volume"

EN

No sound from the Microphone	1:Microphone socket not fully plugged in	1:Completely plug in the microphone socket
	2: Microphone switch is not on	2:Power on microphone
	3: Microphone volume too low	3:Adjust microphone volume
No sound from the USB/SD card	1:incompatible song format	1:songs format should be MP3/WMA
	2: Illegal operation causes failures	2: Power off, then power on
	3:USB/SD Card not inserted properly	3:Insert USB/SD card properly
FM Radio problems	1:Can't search radio channels	1: The FM ANT is not extended
	2:FM no sound	2: Switch to next Channel and try
	3:FM signals too weak	3: Try and position the FM ANT to a different angle
	4:FM sound not clear	4: Twist FM ANT to other side or try "Auto scan"
Speaker makes much noise	1:Wired Microphone too close to the speaker	1:Do not let wired Microphones head point at the speaker
	2:Wired Microphone switch on but no use	2:Turn off wired microphone if not in use
	3: Microphone volume too loud	3:Reduce microphone volume
	4:Mobile phone too close to the speaker	4: Keep mobile away from the speaker during calls
	5:Too close to the equipment which interfere the speaker	5:Keep the speaker away from other sources of interference
Blue-connect Failure	1: Blue-connect Disconnected	1: Find the right device Name " SPLBOX200". Or press "REPEAT" Button to Restore Factory Settings.
	2: Blue-connect Connected but no voice	2: Confirm if you connected the right device Name "SPLBOX200"
	3: Blue-connect effective distance too short	3: Try to keep away from barriers, such as walls, glasses...etc

Remarks: If the problem persists, please contact your dealer.

SPECIFICATIONS

Max. output power: ..... 120W (via mains) / 50W (on battery)
Woofer-mid-range ..... 2 x 5.5"/14cm
Tweeter ..... 2 x 1.5"/3cm
Speaker impedance: ..... 4Ω (woofer) + 8Ω (tweeter)
Frequency response 40-18kHz
Signal to noise ratio ..... >70dB
Input voltage ..... 100-240V~ 50/60Hz
Built-in battery ..... 12V⎓ 4.5Ah lead-acid
FM band 87.5-108MHz
BT frequency band 2402-2480MHz
Max. RF emission power: 2.6dBm
Dimensions: ..... 50 x 22.5 x 21.5cm
Weight: 6.8kg

© Lotronic 2020

SYSTEME AUDIO STEREO MOBILE & AUTONOME AVEC BLUETOOTH, USB, SD & TUNER FM

MANUEL D'UTILISATION

EXPLICATION DES SYMBOLES

L'éclair dans le triangle attire l'attention sur un danger physique (due à une électrocution p.ex.).

Le point d'exclamation dans le triangle indique un risque dans la manipulation ou l'utilisation de l'appareil.

Ce symbole signifie que cet appareil ne doit être mis aux déchets ménagers dans aucun pays de la Communauté européenne afin d'éviter de nuire à l'environnement et à la santé humaine. Il convient d'en disposer d'une manière responsable afin de promouvoir la réutilisation des matériaux. Pour retourner votre appareil usagé, merci d'utiliser les systèmes de retours et de ramassage mis en place ou de contacter votre revendeur chez qui vous avez acheté l'appareil. Ils peuvent reprendre cet appareil pour un recyclage écologique.

CE En conformité avec les exigences de la norme CE

Appareil de classe II, double isolation sans mise à la terre

Utilisation uniquement à l'intérieur

CONSIGNES DE SÉCURITÉ IMPORTANTES

- Lire attentivement le mode d'emploi et le conserver pour référence ultérieure.
- Brancher l'appareil sur une prise secteur appropriée.
- Tenir à l'abri de la pluie et de l'humidité afin de réduire le risque d'un choc électrique ou d'un incendie.
- Débrancher l'appareil du secteur en cas de non-utilisation pour une durée prolongée.
- Prendre toutes les précautions qui s'imposent pour éviter que des corps étrangers ou des liquides pénètrent à l'intérieur du boîtier.
- Ne pas retirer le couvercle ou le panneau arrière. L'appareil ne contient aucune pièce remplaçable par l'utilisateur.
- Tenir à l'abri de flammes ouvertes telles que des bougies.
- Ne pas utiliser dans un climat tropical. Uniquement dans des climats tempérés.
- Garder une distance minimale de 0,5m autour de l'appareil afin d'assurer une ventilation suffisante et éviter une surchauffe.
- Respecter toutes les consignes de sécurité et avertissements. Ils font partie du manuel et doivent être conservés avec le manuel.
- Nous déclinons toute responsabilité pour des dommages aux biens et aux personnes dus à une mauvaise manipulation ou le non-respect des consignes de sécurité. Le droit de garantie ne s'applique pas.
- Des modifications non-autorisées de l'appareil sont interdites pour des raisons de sécurité et de licence (CE).
- Ne pas exposer l'appareil à des températures extrêmes (<5°C / >35°C° pendant le fonctionnement
- Tenir à l'abri des vibrations fortes ou de fortes contraintes mécaniques.

Dispositif de coupure du secteur : Lorsque le cordon d'alimentation ou un coupleur d'appareil est utilisé comme dispositif de déconnexion, ce dispositif doit rester facilement accessible.

NOTE IMPORTANTE CONCERNANT DES BATTERIES AU PLOMB

1. **AVANT la première utilisation, chargez complètement la batterie sans interruption.**
2. Rechargez la batterie régulièrement après chaque utilisation sans attendre qu'elle soit déchargée.
3. **NE JAMAIS laisser décharger complètement la batterie !** Elle ne supporte pas une décharge profonde car le courant demandé lors de la mise en charge sera tellement élevé qu'il risque d'endommager le chargeur et/ou l'alimentation de l'appareil.
4. Si vous n'utilisez pas le produit pendant une durée prolongée, il est obligatoire de charger la batterie à 100% et de la vérifier/charger une fois par mois sous peine d'endommager irréversiblement la batterie.

La durée de vie de la batterie dépend du bon suivi de ces conseils.

**** LES BATTERIES NE SONT PAS GARANTIES ****

Nous déclinons toute responsabilité pour des batteries endommagées prématurément suite au non-respect de ces règles de base.

DESCRIPTION

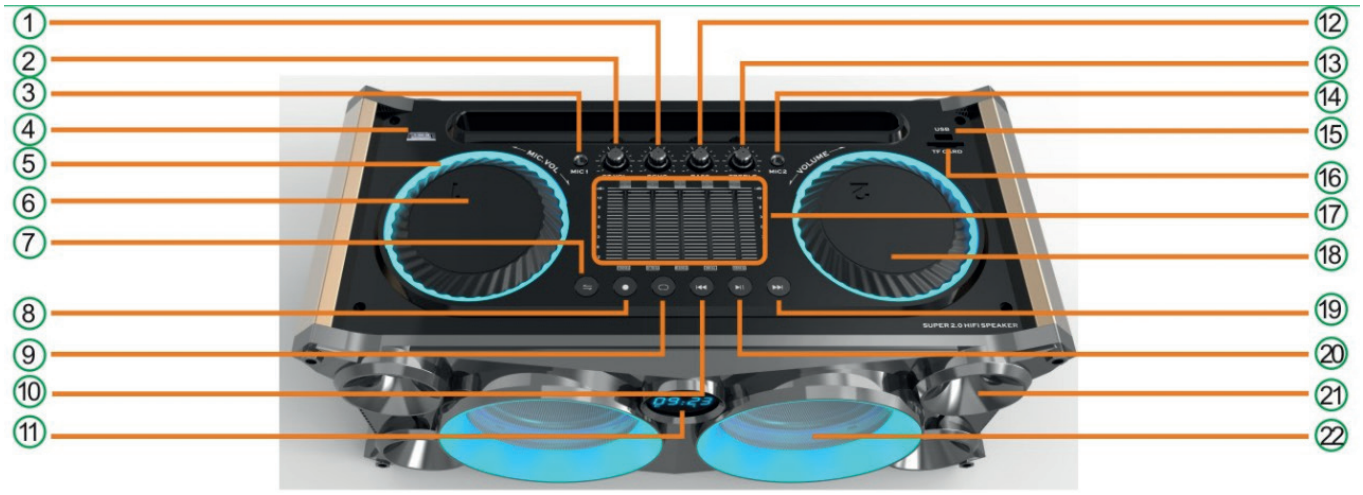

1. Réglage des graves du micro
2. Réglage des aigus du micro
3. Entrée micro
4. Commutateur à 3 positions : Marche(DC)/Arrêt/Marche (AC)
5. Animation lumineuse
6. Contrôle de volume micro
7. Mode (Appuyez brièvement pour passer dans les modes FM/Bluetooth/LINE IN/USB/SD)
8. Record: Branchez un matériel de stockage USB ou SD et connectez le microphone avant de commencer l'enregistrement. Vous pouvez enregistrer le son du microphone, de l'entrée ligne ou FM et enregistrer sur le matériel USB ou SD. Maintenir la touche REC appuyé pendant plus de 3 secondes pour commencer l'enregistrement. Appuyez brièvement pour écouter l'enregistrement
9. Répétition: unique – générale – quitter le mode répétition. Maintenir appuyé pour revenir aux réglages d'usine
10. Retour : En mode USB/SD/Bluetooth: courte pression→Titre précédent; Longue pression (> 3 Secondes)→retour rapide.
    En mode FM: Courte pression pour revenir sur la fréquence précédente, longue pression pour aller directement au canal précédent.
11. Afficheur à LED: En mode FM: affiche la fréquence FM. En mode USB/SD: le temps de lecture
    En mode AUX: affiche LINE. En mode Bluetooth: affiche BLUE. Autrement l'heure s'affiche
12. Contrôle Echo
13. Contrôle de volume guitare
14. Entrée Guitare
15. Entrée USB
16. Entrée SD/MMC
17. Egaliseur
18. Contrôle de volume général
19. Suivant : En mode USB/SD/Bluetooth: courte pression→Titre suivant; Longue pression (> 3 Secondes) → avance rapide.
    En mode FM: Courte pression pour aller à la fréquence suivante, longue pression pour aller directement au canal suivant. Lorsque vous utilisez l'appareil pour la première fois en mode FM, maintenez la touche LECTURE/PAUSE appuyée pendant 2-3 secondes pour effectuer une recherché automatique dans les canaux FM. En mode LIGNE, cette touche n'a pas de fonction.

© Lotronic 2020

20. Lecture/ Pause: En mode USB/SD/Bluetooth, cette touche a la fonction Lecture/Pause
    En mode FM, maintenir appuyé pendant 2-3 secondes pour chercher automatiquement les canaux radio FM. Appuyez à nouveau pour arrêter la recherche. En mode LIGNE, cette touche n'a pas de fonction.
21. Tweeter
22. Bas-médium

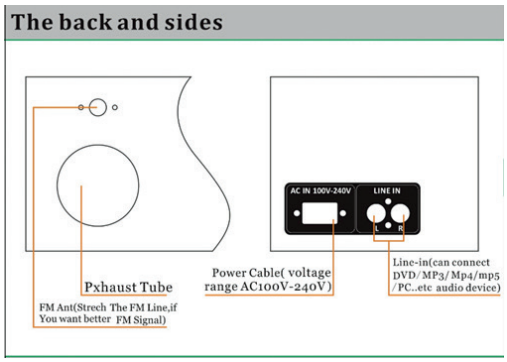

DESCRIPTION DE L'ARRIÈRE ET DU CÔTÉ

Port bass-reflex

Antenne FM: Ajustez la position jusqu'à ce que vous obteniez une bonne réception.

Entrée secteur (100-240Vac)

Entrée Ligne pour brancher un lecteur DVD/MP3/MP4/PC, etc.

TÉLÉCOMMANDE

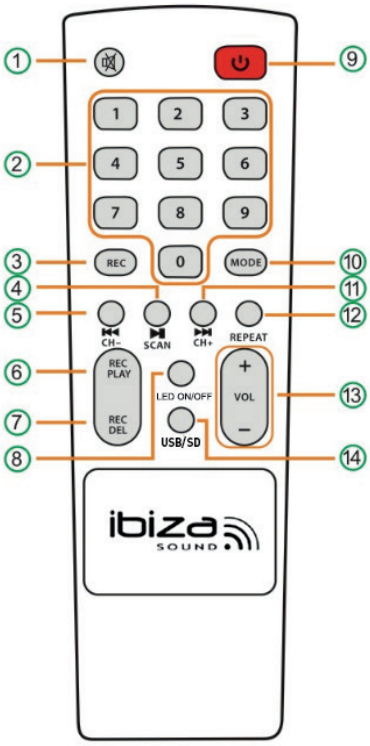

1. MUTE: Coupe le son. Appuyez à nouveau pour remettre le son.
2. Touches numériques: En mode USB/SD: accédez directement au titre en saisissant son numéro
   En mode FM: Appuyez pour sélectionner directement une station radio mémorisée
   Dans tous les autres modes, ces touches n'ont pas de fonction.
3. Enregistrement
4. Pause/Lecture: En mode USB/SD/Bluetooth, cette touche a la fonction pause/lecture.
   En mode FM: appuyez pour scanner automatiquement tous les canaux FM. Appuyez à nouveau pour arrêter le balayage.
   En mode LIGNE, cette touche n'a pas de fonction
5. Précédent : En mode USB/SD/Bluetooth: pression courte → Titre précédent; pression longue → retour rapide.
   En mode FM: Pression courte pour revenir à la fréquence précédent, pression longue pour aller au canal précédent.
   En mode LIGNE: aucune fonction
6. Lecture de fichiers enregistrés sur le support USB/SD
7. Efface les fichiers enregistrés sur le support USB/SD
8. Allume et éteint les LED en façade.
9. Touche de mise en veille
10. Mode: Pression courte pour passer dans les modes FM/Bluetooth/LINE IN/USB/SD
11. Suivant : En mode USB/SD/Bluetooth: pression courte → Titre suivant; Pression longue de plus de 3 secondes → avance rapide.
    En mode FM: Pression courte pour aller à la fréquence suivant, pression longue pour aller au canal suivant.
    En mode LIGNE: aucune fonction
12. Répétition: Unique – tout – quitter la répétition. Maintenir appuyé pendant plus de 3 secondes pour revenir aux réglages d'usine.
13. Réglage de volume
14. Commute en mode USB/SD. En mode USB/SD : lecture du titre.

INSTALLATION DES PILES DANS LA TELECOMMANDE

Retirez le couvercle du compartiment à piles au dos de la télécommande et insérez 2 piles AAA (LR3) en respectant la bonne polarité.

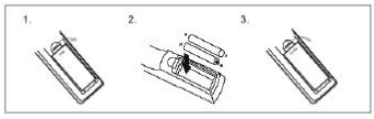

RECOMMANDATIONS POUR LES PILES

Ce pictogramme indique que les piles et batteries usagées ne doivent pas être jetées avec les ordures ménagères, mais déposées dans des points de collecte séparés pour être recyclées. Tenir les piles à l'abri d'une chaleur excessive telle que le soleil, le feu ou similaires.

Lorsque les piles ne sont pas utilisées, retirez-les pour éviter les dommages causés par des fuites ou la corrosion de la pile.

ATTENTION: *Danger d'explosion si la pile n'est pas remplacée correctement. Ne remplacer que par le même type ou un type équivalent.*
AVERTISSEMENT: *Conserver les piles neuves et usées hors de portée des enfants.*
Si le compartiment à pile ne se ferme pas correctement, cesser d'utiliser le produit et tenir hors de portée des enfants.
En cas de doute concernant le fait que les piles pourraient avoir été avalées ou introduites dans une partie quelconque du corps, consulter immédiatement un médecin.

PROCEDURE D'APPAIRAGE BLUETOOTH

Appuyez sur la touche MODE de l'appareil ou de la télécommande jusqu'à ce que BT s'affiche.

1. Placez le téléphone portable à moins de 3 mètres
2. Activez la fonction de recherche BT sur votre téléphone portable pour rechercher le périphérique BT. Veuillez vous référer au manuel d'utilisation pour plus de détails.
3. Sélectionnez SPLBOX200 dans la liste des périphériques trouvés.
4. Appuyez brièvement sur la touche PLAY / PAUSE ▶ II pour lire ou mettre en pause la musique. Appuyez brièvement sur la touche "⏮" ou "⏭" pour sélectionner la piste précédente ou suivante.

MODE FM (TUNER):

Appuyez sur la touche « MODE » pour sélectionner le mode « FM ».

Recherche automatique et mémorisation de stations radio : Maintenez la touche PLAY/PAUSE appuyée pendant plus de 3 secondes et le tuner commencer à chercher automatiquement des stations dans la bande de fréquences entre 87.5 et 108.0 MHz. Vous pouvez mémoriser jusqu'à 20 stations radio. Vous pouvez maintenant choisir une station au moyen des touches "⏮" ou "⏭".

MODE LIGNE:

Appuyez sur la touche MODE de l'appareil ou de la télécommande jusqu'à ce que LINE soit sélectionné. Ecoutez la musique de l'appareil connecté à l'entrée LINE.

MODE USB:

1. Appuyez sur MODE pour sélectionner "USB" et insérez le périphérique USB. L'appareil lit et passe automatiquement la musique sur le périphérique USB.
2. Appuyez brièvement sur le bouton "▶ II " pour mettre en pause ou lire.
3. Appuyez brièvement sur le bouton "⏮" pour passer à la chanson précédente.
4. Appuyez brièvement sur le bouton "⏭" pour passer à la chanson suivante..

MODE SD:

1. Appuyez sur MODE pour sélectionner "SD" et insérez le périphérique SD. L'appareil lit et passe automatiquement la musique sur le périphérique SD.
2. Appuyez brièvement sur le bouton "▶ II " pour mettre en pause ou lire.
3. Appuyez brièvement sur le bouton "⏮" pour passer à la chanson précédente.
4. Appuyez brièvement sur le bouton "⏭" pour passer à la chanson suivante..

DIAGNOSTIC DE DEFAILLANCE

Problem	Cause possible	Solution
Absence de son lors de la mise sous tension	1: Pas de source d'entrée	1:Branchez un signal de niveau ligne
	2: Volume complètement baissé	2: Augmentez le volume
	3: USB/SD n'est pas branché	3: Insérez une clé USB/ carte SD
Distorsion du son	1:Volume trop fort	1: Baissez le volume
	2: Erreur du fichier audio	2:Vérifiez le fichier audio et choisissez un autre
		3: Réglez les graves/aigus avec "MENU" et "Main volume"
Pas de son du Microphone	1:Microphone mal branché	1:Branchez fermement le micro
	2: Microphone n'est pas sous tension	2:Mettez le micro sous tension
	3: Volume micro trop faible	3:Réglez le volume du microphone

© Lotronic 2020

Pas de son de l'entrée USB/SD	1:Format non compatible	1:La musique doit être au format MP3/ WMA
	2: Copie illégale	2: Eteindre et rallumer
	3:La clé USB/carte SD n'a pas été correctement insérée	3:Insérez correctement la clé USB/carte SD
Problèmes avec la radio FM	1:Ne recherche pas les stations	1: L'antenne FM n'est pas étirée
	2:Pas de son FM	2: Passez à la station suivante et ressayez
	3:Trop peu de canaux FM	3: Positionnez l'antenne FM différemment
	4:Mauvaise réception FM	4: Tournez l'antenne FM vers l'autre côté ou refaites une recherche automatique
Bruits parasites dans le haut-parleur	1:Microphone filaire trop proche du haut-parleur	1: Ne pas pointer la tête du micro vers le haut-parleur
	2:Le microphone est sous tension mais pas utilisé	2:Eteignez le microphone lorsqu'il n'est pas utilisé
	3: Le volume micro est trop fort	3:Réduisez le volume du micro
	4:Téléphone portable trop près du haut-parleur	4: Gardez le telephone mobile à distance pendant des appels.
	5:Trop près d'un équipement qui provoque des interférences	5: Gardez le haut-parleur à distance d'autres sources d'interférences
Absence de connexion Bluetooth	1:Le Bluetooth est déconnecté	1: Sélectionnez le bon appareil " SPL-BOX200". Ou bien appuyez sur la touche "REPEAT" pour revenir aux réglages d'usine.
	2: Le Bluetooth est connecté mais pas de son	2: Vérifiez si vous avez synchronisé le bon appareil " SPLBOX200"
	3: Il y a un obstacle entre la SPLBOX et l'appareil Bluetooth	3: Ne pas mettre de barrières entre les appareils tels que des murs, vitres, etc

Note: Si le problème persiste, contactez votre revendeur.

CARACTERISTIQUES TECHNIQUES

Puissance de sortie max: .....120W (sur secteur) / 50W (sur batterie)
Bas-médium.....2 x 5.5"/14cm
Tweeter .....2 x 1.5"/3cm
Impédance:.....4Ω (bas-médium) + 8Ω (tweeter)
Bande passante 40-18kHz
Rapport S/B.....>70dB
Tension d'entrée.....100-240V~ 50/60Hz
Batterie intégrée..... 12V⎓ 4.5Ah plomb-acide
Bande de fréquence BT.....2402-2480MHz
Puissance RF max. 2.6dBm
Bande FM 87.5-108MHz
Dimensions : ..... 50 x 22.5 x 21.5cm
Poids 6.8kg

Les caractéristiques techniques sont uniquement à titre indicatif.
Sous réserve de modification pour amélioration sans préavis.

FR

SOUNDBOX SYSTEM 120W
MIT BLUETOOTH, USB, SD, FM & FERNBEDIENUNG

EINLEITUNG

Wir danken Ihnen für den Kauf unseres Produkts. Bitte lesen Sie vor der ersten Inbetriebnahme sorgfältig die Anleitung durch und behalten Sie sie für spätere Bezugnahme auf. Wir übernehmen keine Haftung für Schäden, die durch Nichtbeachtung der Anleitung oder zweckentfremdeten Gebrauch entstanden sind.

WARNUNG

VORSICHT
NICHT DAS GEHÄUSE ÖFFNEN
STROMSCHLAGGEFAHR

ZEICHENERKLÄRUNG

Der Blitz im Dreieck weist auf ein Gesundheitsrisiko hin (z.B. Stromschlag).

Das Ausrufezeichen im Dreieck weist auf besondere Gefahren beim Umgang oder Betrieb des Geräts hin.
In Schaltplänen oder Teilelisten wird durch ein Symbol angegeben, dass ein bestimmtes Teil aus Sicherheitsgründen nur durch eins in der beiliegenden Dokumentation ersetzt werden darf.

Dieses Zeichen bedeutet, dass das Gerät innerhalb der europäischen Gemeinschaft nicht in den normalen Hausmüll geworfen werden darf. Um Umwelt- und Gesundheitsschäden durch unkontrollierte Müllabfuhr zu vermeiden, muss das Gerät verantwortungsbewusst entsorgt und für dauerhafte Wiederverwertung der Rohstoffe recycelt werden. Bitte bringen Sie das alte Gerät zu einer Sammelstelle für elektrische und elektronische Geräte bzw. zu Ihrem Fachhändler, wo Sie das Gerät gekauft haben, damit eine umweltfreundliche Entsorgung gewährleistet ist.

CE Entspricht den Richtlinien der CE

Schutzklasse II, doppelte Isolierung ohne Erdung

Nur für Innengebrauch

WICHTIGE SICHERHEITS- UND GEFAHRENHINWEISE

- Aus Sicherheitsgründen darf das Gerät nicht verändert oder umgebaut werden (CE).
- Das Gerät darf nur in trockenen, geschlossenen Räumen benutzt werden. Nicht in Wassernähe wie Badezimmern oder am Swimmingpool benutzen.
- Das Gerät und die Batterien vor extremen Temperaturen schützen (< +5°C / > +35°C)
- Das Gerät vor starken Erschütterungen und schwerer mechanischer Belastung schützen.
- Das Gerät vor starker Feuchtigkeit schützen (z.B. vor Tropf- bzw. Sprühwasser)
- Keine mit Flüssigkeit gefüllten Behälter wie Gläser oder Vasen auf oder direkt neben das Gerät stellen. Sie können umfallen und Wasser kann ins Gerät dringen. Niemals Flüssigkeiten über dem Gerät einschenken. Keine Kleinteile wie Münzen oder Briefklammern aufs Gerät legen. Sie können ins Gehäuse dringen. Es besteht Feuer- und Stromschlaggefahr! Falls doch einmal Flüssigkeiten oder Gegenstände ins Gerät dringen sollten, ziehen Sie sofort den Netzstecker ab und benachrichtigen Sie einen Fachmann
- Das Gerät nur in gemäßigten Klimazonen, nicht in tropischer Umgebung benutzen.
- Defekte Kabel nur von einem Fachmann ersetzen lassen. Stromschlaggefahr!
- Wenn Sie sich über den richtigen Anschluss nicht im Klaren sind oder wenn Fragen auftreten, die nicht von der Anleitung beantwortet wurden, wenden Sie sich bitte an einen Fachmann.
- **NETZTRENNUNGSVORRICHTUNG**: Wenn zum Abschalten vom Netz der Netzstecker oder eine Steckdose benutzt werden, muss diese jederzeit leicht zugänglich sein.

ACHTUNG! FÜR GERÄTE MIT BLEI-BATTERIEN

1. **VOR der ersten Inbetriebnahme bitte die Batterie vollständig und ohne Unterbrechung aufladen.**
2. Nach jedem Gebrauch die Batterie aufladen. **Warten Sie nicht, bis die Batterie entladen ist!**

© Lotronic 2020

3. **NIEMALS die Batterie vollständig entladen!** Der zum Aufladen benötigte Strom ist in dem Fall so hoch, dass er den Ladekreis und/oder das Netzteil beschädigen kann.
4. Vor längerem Nichtgebrauch MUSS die Batterie vollständig aufgeladen und einmal im Monat geprüft bzw. nachgeladen werden. Wenn dies nicht geschieht, kann die Batterie unwiderruflichen Schaden nehmen.

Bitte befolgen Sie diese Hinweise, um die Batterie lange in gutem Zustand zu erhalten.

**** BATTERIEN SIND VOM GARANTIEANSPRUCH AUSGESCHLOSSEN ****

Wir übernehmen keine Haftung für Batterien, die durch die Nichtbeachtung dieser Grundregeln Schaden genommen haben.

BEDIENFELD AUF DER OBERSEITE

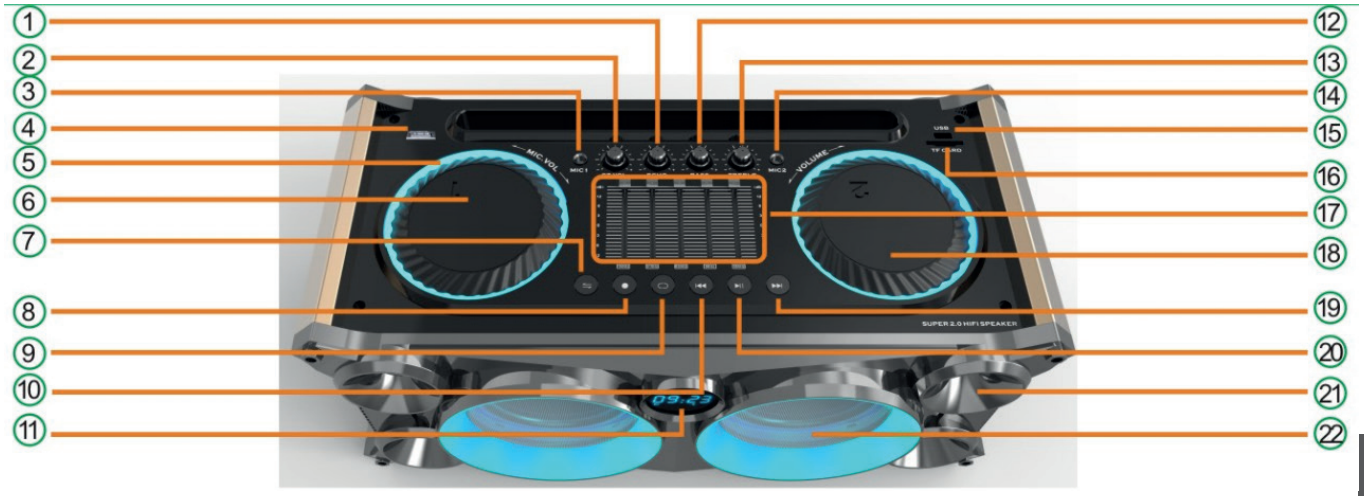

1. Mikrofon-Bassregler
2. Mikrofon-Trebleregler
3. Mikrofonbuchse
4. 3-stelliger Schalter: EIN (DC Versorgung/AUS/EIN (Netzversorgung)
5. Beleuchtung
6. Mikrofonlautstärkeregler
7. Mode: Kurz drücken, um durch die Betriebsarten FM/Bluetooth/LINE IN/USB/SD zu laufen
8. REC (Aufnahme): Ein USB/SD Medium und das Mikrofon anschließen, bevor Sie mit der Aufnahme starten können. Sie können das Mikrofon, das an den LINE IN Buchsen angeschlossene Gerät und FM Radio aufnehmen und auf dem USB/SD Medium speichern. Die REC Taste über 3 Sekunden lang gedrückt halten, um mit der Aufnahme zu beginnen. Kurz drücken, um die Aufnahme abzuspielen.
9. Repeat: Einmal wiederholen – alles wiederholen – nicht mehr wiederholen
10. Zurück : Im USB/SD/Bluetooth Betrieb: Kurz drücken → Voriger Titel; Lang drücken (>3 Sek.) → schneller Rücklauf.
    Im FM Betrieb: Kurz drücken, um zur vorigen Frequenz zurück zu gehen; lang drücken, um zum vorigen Kanal zurück zu gehen.
11. LED Display: Im FM Betrieb: Zeigt die FM Frequenz an; Im USB/SD Betrieb: zeigt die Spielzeit an
    Im AUX Betrieb: zeigt LINE ab. Im Bluetooth Betrieb: zeigt BLUE an. Andernfalls wird die Uhrzeit angezeigt
12. Echo Regler
13. Lautstärkeregler Gitarre
14. Gitarreneingang
15. USB Eingang
16. SD/MMC Eingang
17. EQ Regler
18. Lautstärke
19. Weiter : Im USB/SD/Bluetooth Betrieb: Kurz drücken → Nächster Titel; Lang drücken (>3 Sek.) → schneller Vorlauf.

DE

Im FM Betrieb: Kurz drücken, um zur nächsten Frequenz zu gehen; lang drücken, um zum nächsten Kanal zu gehen. Im LINE Betrieb: keine Funktion.

20. Play/ Pause: Im USB/SD/Bluetooth Betrieb schaltet diese Taste zwischen Abspielen und Pause um. Im FM Betrieb: 3-4 Sekunden gedrückt halten, um die FM Frequenzen automatisch abzusuchen. Erneut drücken, um den automatischen Suchlauf zu stoppen. Im LINE Betrieb hat diese Taste keine Funktion
21. Tweeter
22. Tief-Mittentöner

BESCHREIBUNG DER RÜCKSEITE

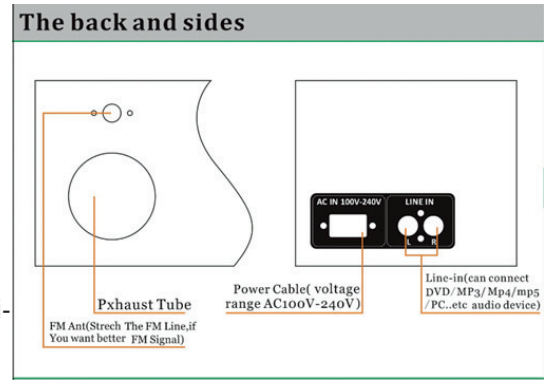

Bass Reflex Port

FM Antenne: Orientierung ändern, bis der Empfang optimal ist

Netzanschlussbuchse 100-240V~

LINE Eingang (links/rechts) für DVD, MP3; MP4, MP5 Player, PC und andere Audio Geräte

EINSETZEN DER BATTERIEN

Nehmen Sie den Batteriefachdeckel wie abgebildet von der Rückseite der Fernbedienung ab und setzen Sie 2x AAA-Batterien polungsrichtig ein.

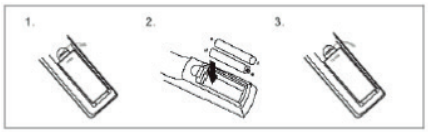

HINWEISE FÜR BATTERIEN

Dieses Symbol weist darauf hin, dass verbrauchte Batterien und Akkus nicht mit dem Hausmüll entsorgt werden dürfen, sondern zu separaten Sammelstellen für das Recycling gebracht werden müssen

Akkus und Batterien niemals Hitze, Sonne, Feuer u.ä. aussetzen.

Bei längerem Nichtgebrauch, Akkus bzw. Batterien entfernen, um Schäden durch Auslaufen zu vermeiden.

***ACHTUNG:** Bei falsch eingesetzter Batterie besteht Explosionsgefahr. Batterie nur durch eine gleichwertige ersetzen.*

WARNUNGEN IM UMGANG MIT BATTERIEN

Nicht die Batterie verschlucken. Es besteht die Gefahr von chemischen Verbrennungen. Wenn Sie Zweifel haben, ob die Batterie verschluckt oder in irgendein anderes Körperteil eingeführt wurde, rufen Sie sofort ärztliche Hilfe. Alte und neue Batterie von Kindern fernhalten. Wenn das Batteriefach nicht richtig schließt, darf das Gerät nicht mehr benutzt und muss außerhalb der Reichweite von Kindern aufbewahrt werden.

FERNBEDIENUNG

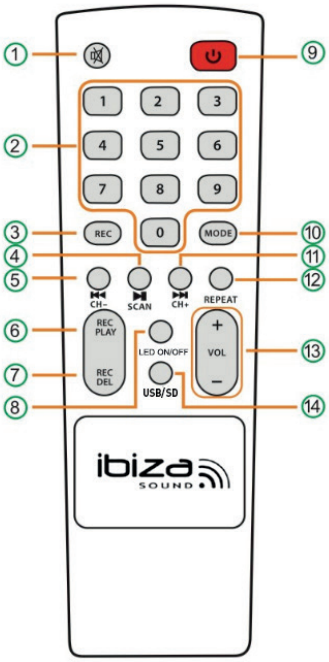

1. Tonstopp. Erneut drücken, um den Ton wieder zuzuschalten.
2. Nummerntasten: Im USB/SD Betrieb: Direktwahl der Titelnummer Im FM Betrieb: Direktwahl eines gespeicherten Radiosenders In allen anderen Betriebsarten haben diese Tasten keine Funktion.
3. Aufnahme
4. Play / Pause: Im USB/SD/Bluetooth Betrieb schaltet diese Taste zwischen Abspielen und Pause um. Im FM Betrieb: FM Frequenzen automatisch abzusuchen. Erneut drücken, um den automatischen Suchlauf zu stoppen. Im LINE Betrieb hat diese Taste keine Funktion
5. Zurück : Im USB/SD/Bluetooth Betrieb: Kurz drücken: Voriger Titel; Lang drücken (>3 Sek.) schneller Rücklauf. Im FM Betrieb: Kurz drücken, um zur vorigen Frequenz zurück zu gehen; lang drücken, um zum vorigen Kanal zurück zu gehen. Im LINE Betrieb: keine Funktion
6. Abspielen der Dateien auf dem USB/SD Medium
7. Löschen der Aufnahmen auf dem USB/SD Medium
8. Schaltet die LEDs auf der Frontseite ein und aus.
9. Standby Taste
10. Mode: Kurz drücken, um durch die Betriebsarten FM/Bluetooth/LINE IN/USB/SD zu laufen
11. Weiter : Im USB/SD/Bluetooth Betrieb: Kurz drücken → Nächster Titel; Lang drücken (>3 Sek.) → schnel-

© Lotronic 2020

ler Vorlauf.
Im FM Betrieb: Kurz drücken, um zur nächsten Frequenz zu gehen; lang drücken, um zum nächsten Kanal zu gehen.
Im LINE Betrieb: keine Funktion

12. Einen-alle Titel wiederholen-Wiederholfunktion verlassen. “REPEAT” mehr als 3 Sekunden gedrückt halten, um zu den Werkseinstellungen zurück zu schalten.
13. Lautstärke
14. Umschalten in USB/SD Betrieb. Im USB/SD Betrieb: Abspielen des Titels.

BLUETOOTH VERBINDUNG

Drücken Sie die MODE Taste am Gerät oder auf der Fernbedienung, bis BT angezeigt wird.

1. Stellen Sie das Mobiltelefon in einem Umkreis von 3 Metern auf

2. Aktivieren Sie die BT-Suchfunktion Ihres Mobiltelefons, um nach dem BT-Gerät zu suchen. Einzelheiten entnehmen Sie bitte der Bedienungsanleitung

3. Wählen Sie in der Liste der gefundenen Geräte SPLBOX200 aus.

4. Drücken Sie kurz die Taste PLAY / PAUSE ▶ II , um die Musik abzuspielen oder anzuhalten. Drücken Sie kurz die Taste „⏮“ oder „⏭“, um den vorherigen oder nächsten Titel auszuwählen.

FM (RADIO) BETRIEB:

Die MODE Taste auf der Fernbedienung oder dem Gerät drücken, um FM zu wählen.

Automatischer Sendersuchlauf und Speichern: 3-4 Sekunden lang die PLAY/PAUSE Taste drücken und das Gerät sucht automatisch das Frequenzband von 87.5 bis 108.0 MHz nach Radiosendern ab. Bis zu 20 Sender können gespeichert werden. Danach können Sie mit den Nummerntasten auf der Fernbedienung direkt einen gespeicherten Radiosender einstellen.

LINE BETRIEB:

Drücken Sie die MODE-Taste am Gerät oder auf der Fernbedienung, bis LINE ausgewählt ist. Spielen Sie die Musik des an den LINE-Eingang angeschlossenen Geräts ab.

USB BETRIEB:

1. Drücken Sie MODE, um „USB“ auszuwählen und schließen Sie das USB-Gerät an. Das Gerät liest und spielt die Musik auf dem USB-Gerät automatisch ab.
2. Drücken Sie kurz die Taste „▶ II “, um die Wiedergabe anzuhalten oder zu starten.
3. Drücken Sie kurz die Taste „⏮“, um zum vorherigen Titel zu wechseln.
4. Drücken Sie kurz die Taste „⏭“, um zum nächsten Titel zu wechseln.

SD BETRIEB:

1. Drücken Sie MODE, um „SD“ auszuwählen und stecken Sie eine SD Karte ein. Das Gerät liest und spielt die Musik auf der SD Karte automatisch ab.
2. Drücken Sie kurz die Taste „▶ II “, um die Wiedergabe anzuhalten oder zu starten.
3. Drücken Sie kurz die Taste „⏮“, um zum vorherigen Titel zu wechseln.
4. Drücken Sie kurz die Taste „⏭“, um zum nächsten Titel zu wechseln.

FEHLERDIAGNOSE

Problem	Mögliche Ursache	Lösung
Kein Ton beim Einschalten	1: Keine Eingangsquelle	1:Line-Signal anschließen
	2: Lautstärke zu schwach eingestellt	2: Lautstärke erhöhen
	3: kein USB/SD Medium angeschlossen	3: USB/SD Medium anschließen
Verzerrter Klang	1:zu hohe Lautstärke	1:Lautstärke mindern
	2: Mangelhafte Audiodatei	2:Audiodatei prüfen und wechseln
		3: Mit MENU Bass/Treble und “Volume” einstellen

Kein Ton vom Mikrofon	1:Mikrofon nicht gut angeschlossen	1:Mikrofonbuchse fest einstecken
	2: Mikrofon nicht eingeschaltet	2:Mikrofon einschalten
	3: Mikrofonlautstärke zu schwach	3:Mikrofonlautstärke erhöhen
Kein Ton vom USB/SD Medium	1:Falsches Musikdateiformat	1:Musikdateien sollten im MP3/WMA Format sein
	2: Illegale Kopie	2: Aus- und wieder einschalten
	3:USB/SD Medium nicht richtig eingesteckt	3:USB/SD Medium fest einstecken
FM Probleme	1:Sendersuche startet nicht	1: Die FM Antenne ist nicht ausgezogen
	2:Kein Radioton	2: Zum nächsten Sender gehen und nochmal versuchen
	3:Zu wenig FM Sender	3: FM Antenne anders ausrichten
	4:Schlechte Tonqualität	4: FM Antenne zur anderen Seite verlegen oder neuen Suchlauf starten
Störgeräusche im Lautsprecher	1:Mikrofon zu dicht am Lautsprecher	1:Nicht den Mikrofonkopf auf den Lautsprecher richten
	2:Mikrofon eingeschaltet, wird aber nicht benutzt	2:Mikrofon bei Nichtgebrauch ausschalten
	3: Mikrofon zu laut eingestellt	3:Mikrofonlautstärke mindern
	4:Handy zu dicht am Lautsprecher	4: Handy während Anrufen nicht in Lautsprechernähe lassen
	5:Störgeräusche verursachende Geräte befinden sich in der Nähe des Lautsprechers	5:Lautsprecher nicht in der Nähe von Geräten lassen, die Störungen verursachen können
Keine Bluetooth Verbindung	1:Bluetooth abgekoppelt	1: Das richtige Gerät “ SPLBOX200“ wählen. Bzw. "REPEAT" drücken, um zu den Werkseinstellungen zurückzuschalten.
	2: Bluetooth angeschlossen, aber kein Ton	2: Prüfen, ob das richtige Gerät verbunden ist
	3:Hindernis zwischen der SPLBOX und dem Bluetooth Gerät	3: Hindernisse wie Wände, Glasscheiben usw. zwischen Lautsprecher und Handy beseitigen

Hinweis: Wenn das Problem weiterhin besteht, wenden Sie sich bitte an Ihren Fachhändler.

TECHNISCHE DATEN

Höchstleistung ..... 120W (bei Netzversorgung) / 50W (bei Batterieversorgung)
Tief-Mittentöner .....2 x 5.5”/14cm
Tweeter .....2 x 1.5”/3cm
Lautsprecherimpedanz ..... 4Ω (Tieftöner) + 8Ω (Tweeter)
Frequenzbereich.....40-18kHz
Störabstand .....>70dB
Versorgung.....100-240V~ 50/60Hz
Eingebaute Batterie .....12V⎓ 4.5Ah Blei-Säure
BT Frequenzband 2402-2480MHz
Max. RF Leistung.....2.6dBm
FM Band.....87.5-108MHz
Abmessungen: ..... 50 x 22.5 x 21.5cm
Gewicht: 6.8kg

Die Angaben sind nur Bezugswerte
Veränderungen ohne Vorankündigung vorbehalten.

© Lotronic 2020

DRAAGBAAR AUDIO STEREO SYSTEEM MET BATTERIJ, BLUETOOTH, USB, SD & FM TUNER

HANDLEIDING

WAARSCHUWING

LET OP
NIET DE BEHUIZING OPENEN
GEVAAR VOOR ELECTRISCHE SCHOKKEN

VERKLARING VAN DE TEKENS

De bliksem in de driehoek vestigt de aandacht van de gebruiker op een elektrische schokrisico.

De driehoek met het uitroepteken vestigt de aandacht van de gebruiker op belangrijke gebruik- of onderhoudsinstructies.

Correcte verwijdering van dit product

Deze markering geeft aan dat dit product niet met ander huishoudelijk afval in de hele EU mag worden weggegooid. Om mogelijke schade aan het milieu of de menselijke gezondheid door ongecontroleerde afvalverwijdering te voorkomen, moet u deze op verantwoorde wijze recyclen om duurzaam hergebruik van materiaalbronnen te bevorderen. Als u uw gebruikt apparaat wilt retourneren, gebruikt u de retour- en verzamelsystemen of neemt u contact op met de winkel waar het product is gekocht. Ze zullen voor milieuveilige recycling zorgen.

CE Voldoet aan de europese CE richtlijnen

Klasse II-bescherming, dubbele isolatie zonder aarding

Alléén voor gebruik binnenshuis

BELANGRIJKE VEILIGHEIDS EN RISICO WAARSCHUWINGEN

- Alle veiligheidsinstructies en waarschuwingen moeten worden nageleefd. Ze maken deel uit van de handleiding en moet worden bewaard met de handleiding.
- Aanspraak op garantie vervalt als er schade optreedt als gevolg van niet-naleving van deze gebruiksaanwijzing. Wij zijn niet aansprakelijk voor eventuele daaruit voortvloeiende schade.
- Wij zijn niet aansprakelijk voor persoonlijk letsel of schade aan eigendommen veroorzaakt door ondeskundig gebruik of niet naleving van de veiligheidsinstructies. Elke aanspraak op garantie vervalt in dergelijke gevallen.
- Onbevoegde conversies en / of wijzigingen van het apparaat zijn niet toegestaan voor reden van veiligheid en vergunningen (CE).
- Het apparaat is goedgekeurd voor gebruik in droge, gesloten ruimtes alleen. Niet het apparaat in de buurt van water, zoals in de badkamer of zwembaden gebruiken.
- Het toestel en de batterijen niet aan extreme temperaturen blootstellen (< +5°C / > °35°C).
- Het apparaat mag niet worden blootgesteld aan sterke trillingen of zware mechanische belasting.
- Plaats geen ontvangers gevuld met vloeistoffen, zoals glazen of vazen, op of direct naast het apparaat. Ze kunnen omvallen, waardoor water in het apparaat binnendringt. Giet nooit vloeistoffen uit boven het toestel. Plaats geen kleine voorwerpen, zoals munten of paperclips, op het toestel, aangezien zij zou kunnen vallen in het apparaat. Zij kunnen brand of stroomslag veroorzaken! Als er vloeistof of voorwerpen in het apparaat dringen, trek dan onmiddellijk de stekker uit het stopcontact en raadpleeg een deskundige.
- Plaats het apparaat nooit op een instabiele of beweegbare ondergrond. Mensen kunnen gewond raken of het apparaat wordt beschadigd door het vallen.
- Gebruik het apparaat alleen in een gematigd klimaat, niet in een tropische omgeving.
- Defecte stroomkabels mogen enkel vervangen worden door specialisten. Gevaar van elektrische schok!
- Als u niet zeker bent over de correcte aansluiting of als er vragen zijn die niet worden beantwoord door de gebruiksaanwijzing, contacteer een specialist. Raadpleeg een specialist indien u twijfel heeft aan het werkingsprincipe of de veiligheid van het product.

LET OP: APPARATEN DIE BATTERIJEN BEVATTEN

1. **ALVORENS u het apparaat voor de eerste keer gebruikt, laad de batterij geheel op zonder enige onderbreking.**
2. Laad de batterij na elk gebruik regelmatig op. Wacht niet tot het is ontladen!
3. **NOOIT de batterij volledig ontladen!** Zodra de batterij volledig is ontladen, zal de stroom voor het opladen zo hoog zijn dat deze de lader en / of de voeding van het apparaat zal beschadigen.
4. Als u het apparaat voor een langere periode niet gebruikt, alstublieft LAAD DE BATTERIJ VOLLEDIG OP en controleer / laad het eenmaal per maand, anders is de batterij buiten gebruik.

De levensduur van de batterij is afhankelijk van het naleven van deze aanbevelingen.

**** BATTERIJEN ZIJN NIET GEDEKT DOOR DE GARANTIE ****

Wij zijn niet aansprakelijk voor beschadigde batterijen als gevolg van het niet naleven van deze basisregels.

OMSCHRIJVING VAN HET TOESTEL

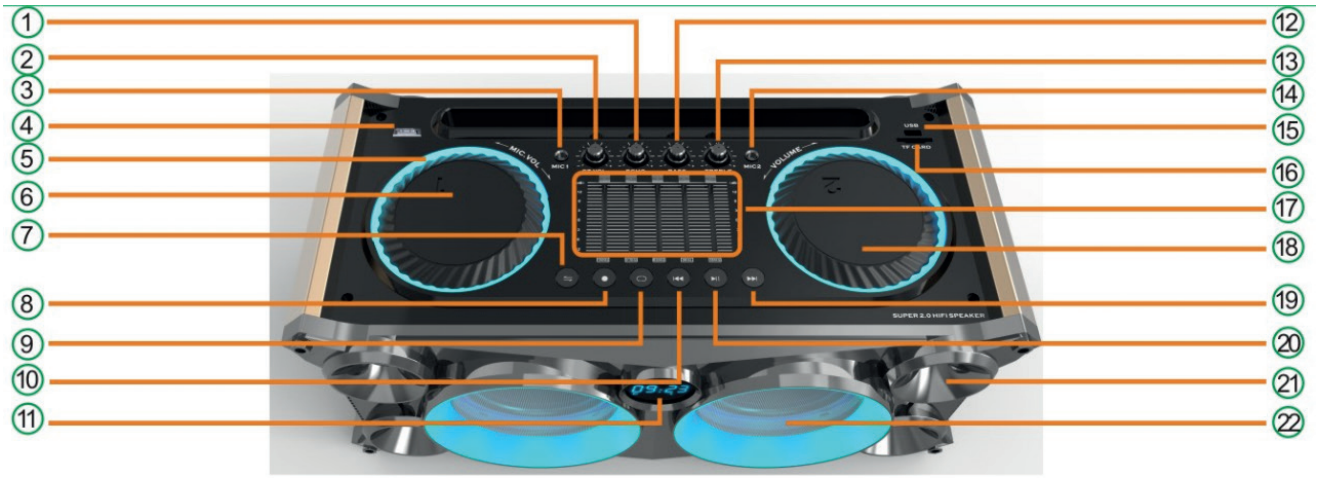

1. Microfoon BAS controle
2. Microfoon TREBLE controle
3. Microfoon aansluiting
4. 3-positie schakelaar: Power ON (DC voeding)/OFF/ON (AC voeding)
5. Flash Light Lens
6. Microfoon volume controle
7. Mode (kort drukken om FM/Bluetooth/LINE IN/USB/SD modus te kiezen)
8. Record: Stek een USB/SD kaartje in en sluit de microfoon aan alvorens u met de opname begint. U kunt van een externe microfoon, de lijn ingang of de FM tuner opnemen en op de USB/SD device opslaan. Houd de REC toets langer dan 3 seconden ingedrukt om de opname te starten. Druk kort om de opname af te spelen
9. Repeat: eenvoudig-geheel-herhaling deactiveren. Houdt 3 seconden ingedrukt om op de fabriekinstellingen terug te zetten
10. Terug : In USB/SD/Bluetooth modus: kort drukken → vorige song; druk langer dan 3 seconden → snel achteruit.
    In FM modus: druk kort om naar de vorige frequentie te gaan, druk lang om naar het vorige kanaal te gaan.
    In LINE modus: geen functie
11. LED Display: In FM mode: toont de FM frequentie
    In USB/SD mode: toont de speeltijd
    In AUX mode: toont LINE
    In Bluetooth mode: toont BLUE
    Toont de uurtijd
12. Echo Controle
13. Gitaar Volume Controle
14. Gitaar ingang
15. USB ingang

© Lotronic 2020

16. SD/MMC ingang
17. EQ Controle
18. Volume draairegelaar
19. Verder : In USB/SD/Bluetooth modus: kort drukken → naaste song; druk langer dan 3 seconden → snel vooruit.
    In FM modus: druk kort om naar de naaste frequentie te gaan, druk lang om naar het naaste kanaal te gaan. Als u het toestel de eerste keer gebruikt, hou de toets gedurende 2-3 seconden ingedrukt om in de FM kanalen naar zenders te zoeken
    In LINE modus: geen functie
20. Play/ Pause
    In USB/SD/Bluetooth modus schakelt deze knop tussen afspelen en pauze om
    In FM modus: houd de toets tijdens 2-3 seconden ingedrukt om automatisch de kanalen te scannen. Druk opnieuw om het scannen te stoppen.
    In LINE modus: geen functie
21. Tweeter
22. BAS & Mid range

BESCHRIJVING VAN DE ZIJ- EN ACHTERKANT

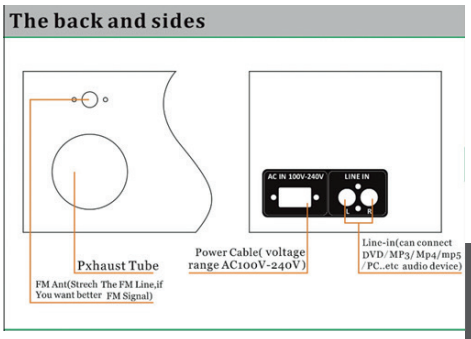

Bass reflex port

FM antenne: Wissel de positie totdat de ontvang optimaal is

Lichtnetaansluiting 100-240V~

LINE ingang (links & rechts) voor DVD, MP3; MP4, MP5 player, PC en andere audio devices

AFSTANDSBEDIENING

1. MUTE: Stopt het geluid. Druk opnieuw om het geluid weer in te schakelen.
2. Nummer toetsen: In USB/SD modus: directe toegang naar de track
   In FM modus: kies direct een opgeslagen radio zender. In alle andere modi hebben deze toetsen geen functie.
3. Record functie
4. Pauze/Play: In USB/SD/Bluetooth modus schakelt deze knop tussen afspelen en pauze om
   In FM modus: drukken om automatisch de kanalen te scannen. Druk opnieuw om het scannen te stoppen.
   In LINE modus heft deze knop geen functie
5. Terug : In USB/SD/Bluetooth modus: kort drukken → vorige song; druk langer dan 3 seconden → snel achteruit.
   In FM modus: druk kort om naar de vorige frequentie te gaan, druk lang om naar het vorige kanaal te gaan.
   In LINE modus: geen functie
6. Afspelen van de opgeslagen bestanden op de USB/SD media
7. Wist opgeslagen bestanden van de SD/USB storage device
8. Schakelt de led's op het frontpaneel aan en uit.
9. Standby toets
10. Mode: kort drukken om FM/Bluetooth/LINE IN/USB/SD modus te kiezen
11. Verder: In USB/SD/Bluetooth modus: kort drukken → naaste song; druk langer dan 3 seconden → snel vooruit.
    In FM modus: druk kort om naar de naaste frequentie te gaan, druk lang om naar het naaste kanaal te gaan. In LINE modus: geen functie
12. Repeat: eenvoudig-geheel-herhaling deactiveren
13. Volume instelling
14. Schakelt in USB/SD modus. In USB/SD modus: track afspelen.

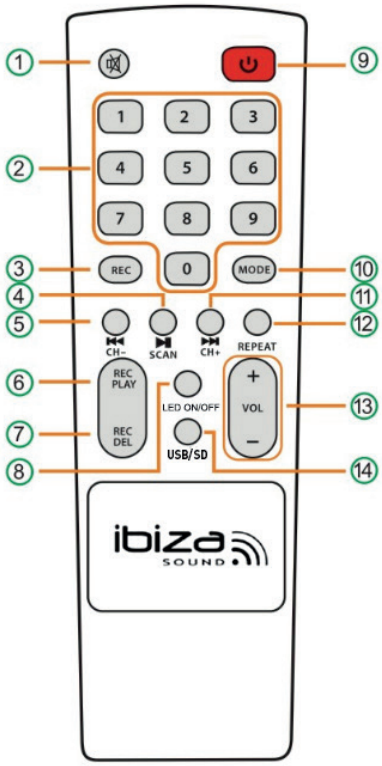

NL

BATTERIJEN PLAATSEN

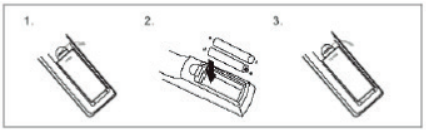

Verwijder het deksel van het batterij vak en plaats 2 AAA batterijen met de juiste poling in het vak

ADVIES VOOR BATTERIJEN

Dit symbool geeft aan dat gebruikte batterijen en accu's niet bij het huisvuil mogen worden weggegooid, maar moeten worden gedeponeerd in gescheiden inzamelpunten voor recycling.

WAARSCHUWINGEN VOOR HET GEBRUIK VAN BATTERIJEN

Er is explosiegevaar als de batterij verkeerd is geplaatst. Alleen vervangen door hetzelfde of een vergelijkbaar type. Tegen hitte beschermen. Bij langere niet-gebruik batterijen uit het vak verwijderen.
Slik de batterij niet in. Gevaar voor chemische brandwonden. Als u twijfelt of de batterijen zijn ingeslikt of in een ander deel van het lichaam zijn ingebracht, neem dan onmiddellijk contact op met een arts
De meegeleverde afstandsbediening bevat batterijen. In geval van inslikken kan het binnen slechts 2 uren ernstige interne brandwonden veroorzaken die tot de dood kunnen leiden.
Houd nieuwe en oude batterijen buiten het bereik van kinderen.
Als het batterijcompartiment niet goed sluit, stop dan met het gebruik van het product en houd het buiten het bereik van kinderen.

BLUETOOTH-KOPPELPROCEDURE

Druk op de MODE knop op het apparaat of op de afstandsbediening totdat BT wordt weergegeven.

1. Plaats de mobiele telefoon binnen 3 meter

2. Activeer de BT-zoekfunctie op uw mobiele telefoon om naar het BT-apparaat te zoeken. Raadpleeg de gebruikershandleiding voor meer informatie

3. Selecteer SPLBOX200 in de lijst met gevonden apparaten.

4. Druk kort op de PLAY / PAUSE-knop ▶ ⏸ om de muziek af te spelen of te pauzeren. Druk kort op de knop "⏮" of "⏭" om het vorige of volgende nummer te selecteren.

FM-MODUS (TUNER):

Druk kort op de toets "MODE" om naar de modus "FM" te gaan na het inschakelen.

Automatisch zoeken en opslaan van radiostations: Houd 3-4 seconden de PLAY/PAUZE toets ingedrukt en de tuner begint automatisch de stations te zoeken op de frequentieband tussen 87.5 en 108.0 MHz. U kunt tot 20 radiostations opslaan. Nu kunt u een station direct kiezen met de cijfertoetsen.

LIJN IN MODUS:

Druk op de MODE-toets op het apparaat of op de afstandsbediening totdat LINE is geselecteerd. Speel de muziek af van het apparaat dat is aangesloten op de LINE-ingang.

USB-MODUS:

1. Druk op MODE om "USB" te selecteren en plaats het USB-apparaat. Het apparaat leest en speelt de muziek automatisch af op het USB-apparaat.

2. Druk kort op de knop "▶ ⏸" om te pauzeren of af te spelen.

3. Druk kort op de ⏮-knop om naar het vorige nummer te gaan.

4. Druk kort op de ⏭-knop om naar het volgende nummer te gaan.

SD-MODUS:

1. Druk op MODE om "SD" te selecteren en plaats een SD kaartje. Het apparaat leest en speelt de muziek automatisch af op het SD kaartje.

2. Druk kort op de knop "▶ ⏸" om te pauzeren of af te spelen.

3. Druk kort op de ⏮-knop om naar het vorige nummer te gaan.

4. Druk kort op de ⏭-knop om naar het volgende nummer te gaan.

FOUTDIAGNOSE

Probleem	Oorzak	Oplossing
Geen geluid naar inschakelen	1: Geen ingangsbron	1: Sluit een lijn signaal aan
	2: Volume op de laagste positie	2: Verhoog het volume
	3: USB/SD niet aangesloten	3: Sluit een USB/SD kaartje aan

© Lotronic 2020

Klankvervor-ming	1: Volume te hoog	1: Verminder het volume
	2: Foute audio bestand	2: Controleer en wissel de audio bestand
		3: Stel bass/Treble d.m.v. “MENU” en “Main vo-lume” in
Geen geluid van de microfoon	1: Microfoon niet goed aangesloten	1: Microfoon goed aansluiten
	2: Microfoon is niet aangeschakeld	2: Microfoon aanschakelen
	3: Microfoon volume te laag	3: Microfoon volume instellen
Geen geluid van de USB/SD ingang	1: Foute audio formaat	1: Audio bestaand moet MP3/WMA zijn
	2: Illegale kopie	2: Toestel aan en uit schakelen
	3: USB/SD kaartje niet goed aangesloten	3: Sluit de USB/SD kaartje goed aan
FM Radio pro-blemen	1: Vind geen radiostations	1: De FM antenne is net uitgetrokken
	2: Geen FM geluid	2: Ga naar het naaste station en verzoek opnieuw
	3: Te weinig FM stations	3: Wissel de positie van de FM antenne
	4: Slechte FM geluid	4: Draai de FM antenne naar een andere kant of maak een auto-scan
Lawaai uit de luidspreker	1: microfoon te dicht bij de luidspreker	1: Niet de microfoon kop op de luidspreker richten
	2: Microfoon wordt niet gebruikt maar is ingeschakeld	2: Microfoon uitschakelen
	3: Microfoon volume te hoog	3: Minder het volume
	4: GSM te dicht bij de luidspreker	4: Houd GSM uit de buurt van de luidspreker tijdens gesprekken
	5: Te dicht bij de apparatuur die interfe-reert met de spreker	5: Houd de luidsprekers uit de buurt van andere bronnen van interferentie
Blue-connect Failure	1: Blue-connect losgekoppeld	1: Vind de juiste toestel “ SPLBOX200“. Of druk "REPEAT" toets om de fabrieksinstellingen te hers-tellen.
	2: Blue-connect verbonden maar geen geluid	2: Wees zeker dat u de juiste naam gekozen heeft: “ SPLBOX200“
	3: Blue-connect hindernis	3: Houd weg van obstakels zoals muren, glas…enz

Opmerking: Als het probleem aanhoudt, contact opnemen met uw verkoper.

SPECIFICATIES

Max. vermogen .....120W (bij lichtnetvoeding / 50W (bij batterij voeding)
Woofer .....2 x 5.5”/14cm
Tweeter .....2 x 1.5”/3cm
Luidspreker impedantie .....4Ω (woofer) + 8Ω (tweeter)
Frequentiebereik 40-18kHz
Signaal/ruis verhouding .....>70dB
Voeding .....100-240V~ 50/60Hz
Ingebouwde batterij .....12V⎓ 4.5Ah lood-zuur accu
BT frequentie band 2402-2480MHz
Max. RF vermogen 2.6dBm
FM band 87.5-108MHz
Afmetingen: ..... 50 x 22.5 x 21.5cm
Gewicht: 6.8kg

De bovengenoemde specificaties zijn slechts voor verwijzing.
Ontwerp en specificaties zijn onderhevig aan verandering voor verbetering zonder voorafgaande kennisgeving.

SISTEMA DE AUDIO MOVIL Y AUTONOMO CON BLUETOOTH, USB, SD Y SINTONIZADOR FM

INTRODUCCION

Queremos agradecerle la compra de este altavoz.

ADVERTENCIAS

ATENCION
NO ABRIR LA CARCASA
PELIGRO DE ELECTROCUCION

EXPLICACION DE LOS SIMBOLOS

El rayo dentro del triángulo avisa al usuario de la presencia de tensiones no aisladas en el interior del equipo con una magnitud suficiente para provocar una electrocución.

El punto de exclamación dentro del triángulo avisa al usuario de instrucciones importantes de uso y de mantenimiento contenidas en la documentación incluida

Los productos eléctricos no deben ser tirados a la basura normal, han de ser reciclados en un lugar destinado a ello. Pregunte a las autoridades locales, por el punto más cercano a su domicilio.

CE Conforme con los requisitos de la norma CE

Protección clase II, doble aislamiento sin conexión a tierra.

Este producto, es adecuado solo para uso en interiores

INSTRUCCIONES DE SEGURIDAD IMPORTANTES

- Lea atentamente este manual que contiene informaciones importantes de la instalación, uso y mantenimiento de este equipo.
- Conserve el manual para consultas futuras. Si el equipo cambia de propietario algún día
- Conecte el equipo a una toma de corriente adecuada.
- Para evitar cualquier riesgo de incendio o descarga eléctrica, no exponga el equipo a la lluvia o la humedad.
- Desenchufe el equipo de la corriente en caso de no utilización prolongada.
- Tome todas las precauciones para que ningún objeto o líquido entre en el interior del equipo
- No abra la tapa del equipo o el panel trasero. El equipo no contiene ninguna pieza reemplazable por el usuario.
- Proteger de llamas como por ejemplo de una vela.
- No utilizar en climas tropicales, solo en climas templados.
- Mantenga el equipo a una distancia alrededor del equipo con respecto a cualquier otro objeto, mínima de 0.5m, para asegurar una ventilación suficiente y evitar sobrecalentamientos.
- Respetar todas las instrucciones de seguridad y advertencias. Estas están incluidas en el manual y este manual ha de ser conservado.
- Declinamos cualquier responsabilidad por daños a bienes o personas debidos a una manipulación o el no respetar las instrucciones de seguridad. En ese caso, tampoco se aplicará el derecho de garantía.
- Las modificaciones no autorizadas del equipo están prohibidas por razones de seguridad y de licencia (CE).
- No exponga el equipo a temperaturas extremas (<5°C / >35°C°) durante su funcionamiento
- Proteger de las vibraciones fuertes o estrés mecánico.
- **Dispositivo de corte de corriente**: Cuándo el cable de corriente o el interruptor del equipo, sean utilizados como método de desconexión, este dispositivo debe permanecer fácilmente accesible;

RECORDATORIO: PRODUCTOS QUE CONTIENEN BATERÍAS

1. **ANTES del primer uso, cargue COMPLETAMENTE la batería SIN INTERRUPCIONES.**
2. Recargue regularmente la batería después de cada uso, sin esperar a que estas se descargue
3. **NUNCA permita que la batería se descargue por completo**. La batería no soporta una descarga profunda y perderá su capacidad de carga, además, porque la corriente que necesitará durante la carga,

© Lotronic 2020

será tan elevada que es probable que dañe el circuito de alimentación y o la alimentación del equipo.

4. Si no va a utilizar el producto durante un tiempo prolongado, es OBLIGATORIO verificar y cargar la batería al 100% al menos una vez al mes, si no respeta estas instrucciones, dañara irreversiblemente la batería.

La duración de la batería depende en buena parte de que siga estos consejos de utilización.

**** LAS BATERIAS NO ESTAN CUBIERTAS POR LA GARANTIA****

No aceptamos ninguna responsabilidad por baterías dañadas prematuramente debido al incumplimiento de estas reglas básicas.

DESCRIPCION

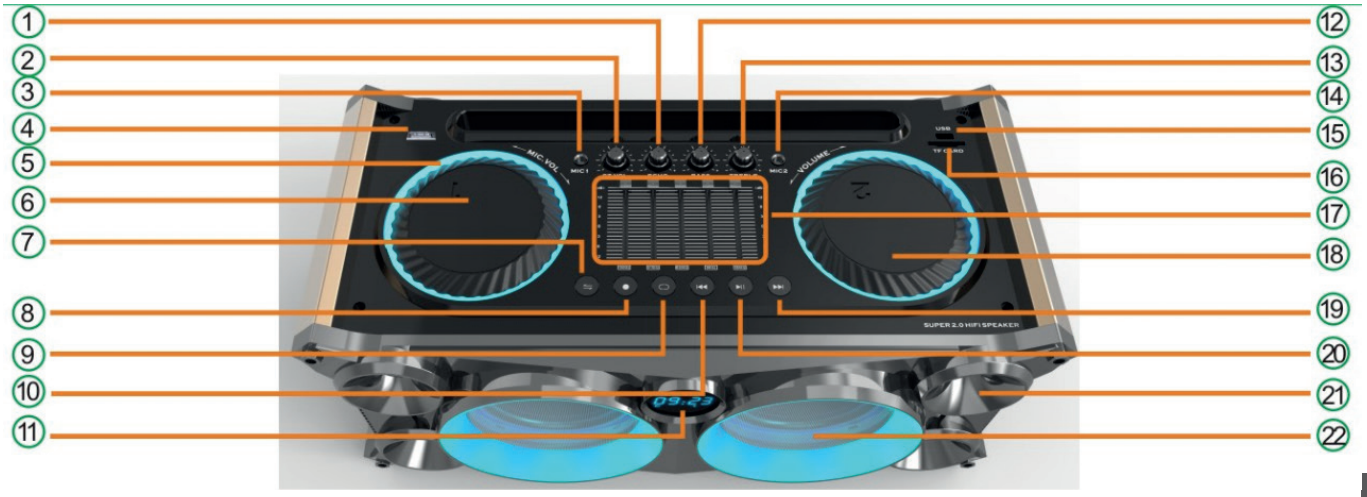

1. Ajuste de los graves del Micro
2. Ajuste de los agudos del Micro
3. Entrada Micro
4. Conmutador de 3 posiciones: Encendido (DC) - Encendido/Apagado (AC)
5. Animación Luminosa
6. Control de volumen Micro
7. Modo (Apriete brevemente para pasar por los, modos FM/Bluetooth/LINE IN/USB/SD)
8. Grabación: Conecte un dispositivo de almacenaje USB o SD y conecte el Micrófono antes de comenzar la grabación. Puede grabar el sonido del Micrófono, de la entrada de Línea o FM y grabarlo en el dispositivo USB o SD. Mantener la tecla REC apretada durante más de tres segundos para comenzar la grabación. Apriete brevemente para escuchar la grabación
9. Repetición: Única – General – Salir del modo repetición. **Apriete en « REPEAT » durante más de tres segundos para volver a los ajustes de fábrica**.
10. Retorno : En modo USB/SD/Bluetooth: corta presión → Título anterior; Presión larga (> 3 Segundos) → Retroceso rápido.
    En modo FM: Presión corta, para volver a la frecuencia anterior, presión larga para ir directamente al canal anterior.
11. Display de LED: En modo FM: Indica la frecuencia FM
    En modo USB/SD: El tiempo de lectura
    En modo AUX: Indica LINE
    En modo Bluetooth: Indica BLUE
    De lo contrario, se muestra la hora
12. Control Eco
13. Control de volumen Guitarra
14. Entrada Guitarra
15. Entrada USB
16. Entrada SD/MMC
17. Ecualizador
18. Control de volumen general

ES

19. Siguiente : En modo USB/SD/Bluetooth: corta presión → Título siguiente; Presión larga (> 3 Segundos) → Avance rápido.
    En modo FM: Presión corta, para ir a la frecuencia siguiente, presión larga para ir directamente al canal siguiente. Cuando utilice el equipo por primera vez en modo FM, mantenga la tecla LECTURA/PAUSA apretada durante 2-3 segundos para efectuar una búsqueda automática de los canales FM.
    En modo LINEA, esta tecla no tiene función.
20. Lectura/ Pausa: En modo USB/SD/Bluetooth, esta tecla hace la función Lectura/Pausa
    En modo FM, mantener apretada durante 2-3 segundos para buscar automáticamente los canales de Radio FM. Apriete de nuevo para parar la búsqueda.
    En modo LINEA, esta tecla, no tiene función.
21. Tweeter
22. Graves-Medios

DESCRIPCIÓN DE LA PARTE TRASERA Y DE LOS LADOS

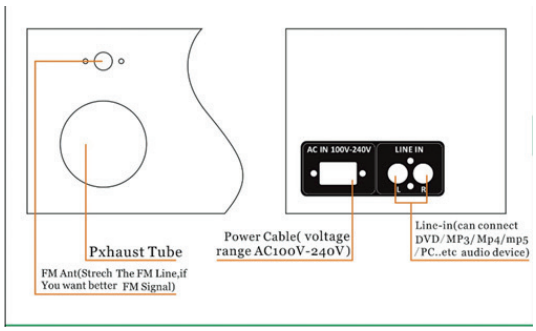

Puerto bass-reflex

Antena FM: Ajuste la posición, hasta obtener una buena recepción.

Entrada de corriente (100-240V~)

Entrada de Línea para conectar un lector DVD/MP3/MP4/PC, etc.

MANDO A DISTANCIA

1. MUTE: Corta el sonido. Apriete de nuevo para volver a sonido.
2. Teclas numéricas: En modo USB/SD: acceda directamente al título, seleccionando su numero
   En modo FM: Apriete para seleccionar directamente una emisora de radio memorizada. En los demás modos, estas teclas, no tienen función.
3. Grabación
4. Pausa/Lectura: En modo USB/SD/Bluetooth, esta tecla hace su función de pausa/lectura.
   En modo FM: escanear automáticamente todos los canales FM. Apriete de nuevo para parar la búsqueda.
   En modo LINEA, esta tecla, no tiene función
5. Anterior : En modo USB/SD/Bluetooth: corta presión Título anterior; Presión larga (> 3 Segundos) → Retroceso rápido.
   En modo FM: Presión corta, para volver a la frecuencia anterior, presión larga para ir directamente al canal anterior.
   En modo LINEA: Ninguna función
6. Lectura de ficheros grabados en el soporte USB/SD
7. Borra los ficheros grabados en el soporte USB/SD
8. Encendido y apagado de los LED frontales.
9. Tecla de puesta en espera
10. Modo: Presión corta para pasar por los modos FM/Bluetooth/LINE IN/ USB/SD
11. Siguiente : En modo USB/SD/Bluetooth: corta presión Título siguiente; Presión larga (> 3 Segundos) → Avance rápido.
    En modo FM: Presión corta, para ir a la frecuencia siguiente, presión larga para ir directamente al canal siguiente. En Modo LINEA: Sin función
12. Repetición: Única – todo – Quitar la repetición
13. Ajuste de Volumen
14. Seleccione el modo USB / SD. En el modo de USB / SD: Reproducir una canción

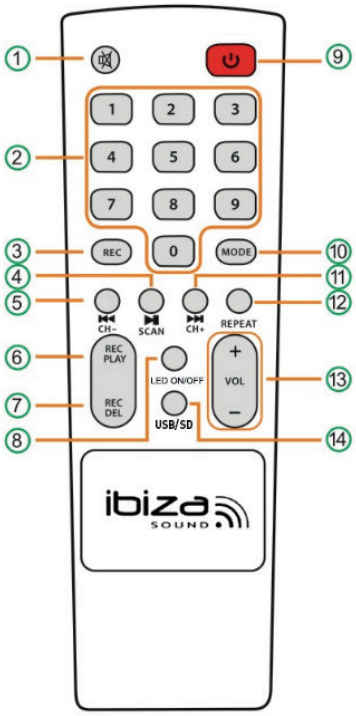

INSTALACIÓN DE LAS PILAS

Retire la tapa del compartimento de las pilas en la parte trasera del mando a distancia e inserte 2 pilas AAA (LR3) respetando la polaridad.

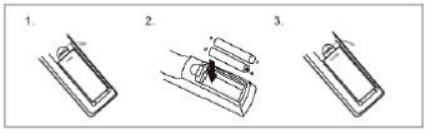

© Lotronic 2020

RECOMENDACIONES PARA LAS PILAS

Este pictograma indica que las pilas y las Baterias usadas no deben ser tiradas a las basuras domésticas si no que deben ser llevadas a puntos de recogida para que puedan ser recicladas. Mantenga las pilas alejadas del calor excesivo tal como puede ser el Sol, el fuego o similares.
Cuándo las pilas no sean utilizadas, retírelas para evitar los daños causados por fugas o corrosión de las pilas.
***ATENCION:** Peligro de explosión si la pila no es cambiada correctamente. Reemplázala por una de idénticas características.*
***ADVERTENCIAS:** No ingiera la pila. Peligro de quemadura química. Conserve las pilas nuevas y usadas fuera del alcance de los niños.*
Si el compartimento de las pilas no cierra correctamente, deje de utilizar el producto y manténgalo fuera del alcance de los niños.
En caso de duda concerniente a si la pila puede haber sido tragada o introducida en cualquier parte del cuerpo, consulte inmediatamente a un médico.

PROCEDIMIENTO DE EMPAREJAMIENTO BLUETOOTH

Apriete en la tecla MODE del equipo o del mando a distancia hasta que se muestre BT.

1. Coloque el teléfono a menos de 3 Metros del equipo

2. Active la función de búsqueda BT de su Smartphone para buscar los dispositivos BT. Diríjase al manual del teléfono para informaciones adicionales.

3. Seleccione SPLBOX200 de la lista de equipos encontrados.

4. Apriete brevemente la tecla PLAY / PAUSE ▶II para comenzar la lectura o pausarla. Apriete brevemente la tecla "⏮" o "⏭" para seleccionar la pista siguiente o anterior.

MODO FM (SINTONIZADOR)

Apriete en la tecla « MODE » para seleccionar el modo « FM ».

Búsqueda automática y memorización de emisoras de Radio : Mantenga la tecla PLAY/PAUSE apretada durante más de tres segundos y el sintonizador comenzará a buscar automáticamente emisoras dentro de la banda de frecuencias 87.5 a 108.0 MHz. Puede memorizar hasta 20 Emisoras de Radio. Puede cambiar de memorias, mediante las teclas " " o " ".

MODO LINEA:

Apriete en la tecla MODE del equipo o del mando a distancia hasta que LINE sea seleccionado. Escuche la música del equipo conectado a la entrada de LINE.

MODO USB:

1. Apriete en MODE para seleccionar "USB" e inserte un Pen USB. EL equipo leerá y reproducirá automáticamente la música contenida en el USB.

2. Apriete brevemente en el botón "▶II" para poner en Pausa o lectura.

3. Apriete brevemente en el botón "⏮" para pasar a la canción anterior.

4. Apriete brevemente en el botón "⏭" para pasar a la canción siguiente.

MODO SD:

1. Apriete en MODE para seleccionar "SD" e inserte una tarjeta SD. EL equipo leerá y reproducirá automáticamente la música contenida enla tarjeta SD.

2. Apriete brevemente en el botón "▶II" para poner en Pausa o lectura.

3. Apriete brevemente en el botón "⏮" para pasar a la canción anterior.

4. Apriete brevemente en el botón "⏭" para pasar a la canción siguiente.

DIAGNOSTICO DE FALLOS

Problema	Causa posible	Solución
No hay sonido una vez encendido	1: No hay fuente de entrada	1:Conecte una señal de nivel línea
	2: Volumen completamente bajo	2: Aumente el volumen
	3: USB/SD no está conectado	3: Inserte un dispositivo USB/ Tarjeta SD
Distorsión de sonido	1:Volumen muy fuerte	1: Baje el Volumen
	2: Error de fichero audio	2:Verificar el fichero audio y seleccione otro
		3: Ajuste los graves/agudos con "MENU" y "Main volume"

ES

No hay sonido de Micrófono	1:Microfóno mal conectado	1:Conecte firmemente el Micrófono
	2: El Micrófono no está encendido	2:Encienda el Micrófono
	3: Volumen de micro muy flojo	3:Ajuste el volumen del Micrófono
Sin sonido en la entrada USB/SD	1:Formato no compatible	1:La música ha de estar en formato MP3/WMA
	2: Copia Ilegal	2: Reiniciar el equipo
	3:El dispositivo USB/SD, no está firmemente insertado	3:Inserte correctamente el dispositivo USB/SD
Problemas con la radio FM	1:No busca emisoras	1: La antena no está estirada
	2:No hay sonido FM	2: Pase a la siguiente emisora y vuelva a probar
	3:Muy pocos canales FM	3: Posicione la antena FM de diferente manera
	4:Mala recepción FM	4: Gire la antena FM hacía otro lado y vuelva a ejecutar la búsqueda automática
Ruidos parásitos en el altavoz	1:Micrófono muy cerca del altavoz	1: No apuntar la capsula del micro hacía el altavoz
	2:El micrófono está encendido, pero sin utilizar	2:Apague el micrófono cuándo no sea utilizado
	3: El volumen del micro está muy fuerte	3:Reduzca el volumen del micro
	4:Teleono portátil muy cercano al equipo	4: Mantenga el teléfono alejado del equipo durante las llamadas.
	5:Muy cercano a un equipo que provoca interferencias	5: Mantenga el equipo alejado de esos equipos que producen interferencias
Sin conexión Bluetooth	1:El Bluetooth está desconectado	1: Seleccione “SPLBOX200“O bien apriete en la tecla Repeat, para volver a los ajustes de fábrica.
	2: El Bluetooth está conectado, pero no hay sonido	2: Verifique que haya emparejado correctamente el equipo “ SPLBOX200“
	3: Hay un obstáculo entre el SPLBOX y el equipo Bluetooth	3: Evitar las barreras entre los equipos, como paredes, vidrios, etc.

Nota: Si el problema persiste, contacte con su vendedor.

CARACTÉRISTICAS TECNICAS

Potencia de salida max: .....120W (Alimentación AC) / 50W (en la batería)
Graves-Medios .....2 x 5.5”/14cm
Tweeter .....2 x 1.5”/3cm
Impedancia: .....4Ω (bas-médium) + 8Ω (Tweeter)
Banda pasante.....40-18kHz
Relación S/R .....>70dB
Tensión de entrada.....100-240V~ 50/60Hz
Batería integrada ..... 12V⎓ 4.5Ah Plomo-Acido
Banda de frecuencia BT 2402-2480MHz
Max. Potencia RF 2.6dBm
Banda FM 87.5-108MHz
Dimensiones: ..... 50 x 22.5 x 21.5cm
Peso 6.8kg

Las características técnicas, son únicamente a título indicativo.
Bajo reserva de modificación para mejora, sin previo aviso.

© Lotronic 2020

SISTEM PORTABIL AUTONOM CU BLUETOOTH, USB, SD & TUNER FM

INSTRUCȚIUNI DE FUNCȚIONARE

Vă mulțumim pentru achiziționarea acestui produs.

AVERTISMENTE

ATENȚIE
NU DESCHIDEȚI CARCASA
PERICOL DE ELECTROCUTARE

EXPLICAREA SEMNELOR

Simbolul fulgerului în interiorul unui triunghi este utilizat pentru a indica de fiecare dată când sănătatea dumneavoastră este în pericol (de exemplu, în caz de pericol de electrocutare).

Semnul exclamării în interiorul unui triunghi indică riscuri deosebite în ceea ce privește manipularea și utilizarea aparatului.

Simbolul alăturat indică faptul că deșeurile de echipamente electrice și electronice nu se reciclează împreună cu deșeurile menajere. Pentru a preveni un posibil pericol față de mediul inconjurător sau față de sănătatea dumneavoastră din cauza reciclarii necontrolate a deșeurilor, vă rugăm să separați acest produs de alte tipuri de deșeuri și să-l reciclați în mod responsabil. Reciclarea controlată a aparatelor de uz casnic joacă un rol vital în refolosirea, recuperarea și reciclarea echipamentelor electrice și electronice

duceți la un centru de reciclare. Pentru mai multe detalii adresați-vă autorităților locale sau distribuitorului dumneavoastră.

CE În conformitate cu cerințele standarului CE.

Clasa de protecție II, fără pământare

Produsul este destinat doar utilizării în interior

INSTRUCȚIUNI IMPORTANTE PRIVIND SIGURANȚA ȘI AVERTISMENTE PRIVIND PERICOLELE

- Vă rugăm să citiți cu atenție manualul și păstrați-l pentru consultări ulterioare.
- Unitatea trebuie conectată la o tensiune de alimentare corespunzătoare, înscrisă pe aparat.
- Pentru a reduce riscul unui incendiu sau șoc electric, nu expuneți unitatea la ploaie sau umezeală.
- Deconectați unitatea de la priză dacă nu va fi utilizată o perioadă mai lungă de timp.
- Trebuie să acordați o atenție deosebită astfel încît să nu cadă obiecte străine în aparat, sau să nu se răstoarne lichide pe aparat.
- Nu scoateți capacul sau partea din spate deoarece nu sunt componente care pot fi reparate de utilizator.
- Aparatul nu trebuie expus la picături sau stropi de orice fel de lichid și niciun obiect umplut cu lichide, cum ar fi vazele, nu trebuie pus pe aparat.
- Nu puneți pe aparat surse cu flacără deschisă, cum ar fi lumânările aprinse.
- Nu utilizați aparatul în climat tropical. Utilizați aparatul doar în climat temperat.
- Trebuie să păstrați o distanță minimă de 0.5m în jurul unității pentru a asigura o ventilație corespunzătoare și pentru a evita supraîncălzirea aparatului.
- Toate instrucțiunile și avertismentele privind siguranța trebuie să fie respectate. Acestea fac parte din manual și trebuie păstrate împreună cu aparatul.
- Orice revendicări de garanție sunt invalidate dacă daunele sunt cauzate de nerespectarea acestor instrucțiuni. Nu ne asumăm răspunderea pentru astfel de daune.
- Nu ne asumăm responsabilitatea pentru accidentările sau daunele cauzate de manipularea necorespunzatoare sau nerespectarea instrucțiunilor. Garanția expiră în astfel de cazuri.
- Conversiile și/sau modificările neautorizate ale aparatului nu sunt permise din motive de siguranță și licențiere (CE).
- Aparatul poate fi utilizat doar în încăperi uscate și închise.Nu utilizați aparatul în apropierea apei, cum ar fi în băi sau lângă piscine.

- Aparatul nu trebuie expus la temperaturi extreme (< +5°C / > +35°C) în timpul funcționării.
- Aparatul nu trebuie supus la vibrații puternice sau la solicitări mecanice grele.

DECONECTAREA DISPOZITIVULUI: În cazul în care ștecherul sau o siguranță automată pentru aparate este folosită ca dispozitiv de deconectare rapidă, acesta trebuie să fie ușor accesibil.

ATENTIONARE: PRODUSE CARE CONȚIN BATERII

1. **ÎNAINTE de a utiliza aparatul pentru prima dată, vă rugăm încărcați complet bateria fără nicio întrerupere.**
2. Încărcați bateria în mod regulat după fiecare utilizare. Nu așteptați până când este descărcată!
3. **NU permiteți ca bateria să se descarce complet!** Odată ce bateria este descărcată complet, curentul absorbit pentru reîncărcare va fi așa mare încât va deteriora încărcătorul și/sau sursa de alimentare a unității.
4. Dacă nu utilizați produsul o perioadă mai lungă de timp, vă rugăm ÎNCĂRCAȚI BATERIA COMPLET LA100% și verificați/încărcați bateria o dată pe lună, în caz contrar bateria nu va mai putea fi utilizată.

Durata de viață a babteriei depinde de respectarea acestor recomandări.

**** BATERIILE NU SUNT ACOPERITE DE GARANȚIE ****

Nu suntem responsabili pentru deteriorarea bateriilor în urma nerespectării acestor reguli de bază.

DESCRIEREA COMENZILOR ȘI A CONECTORILOR

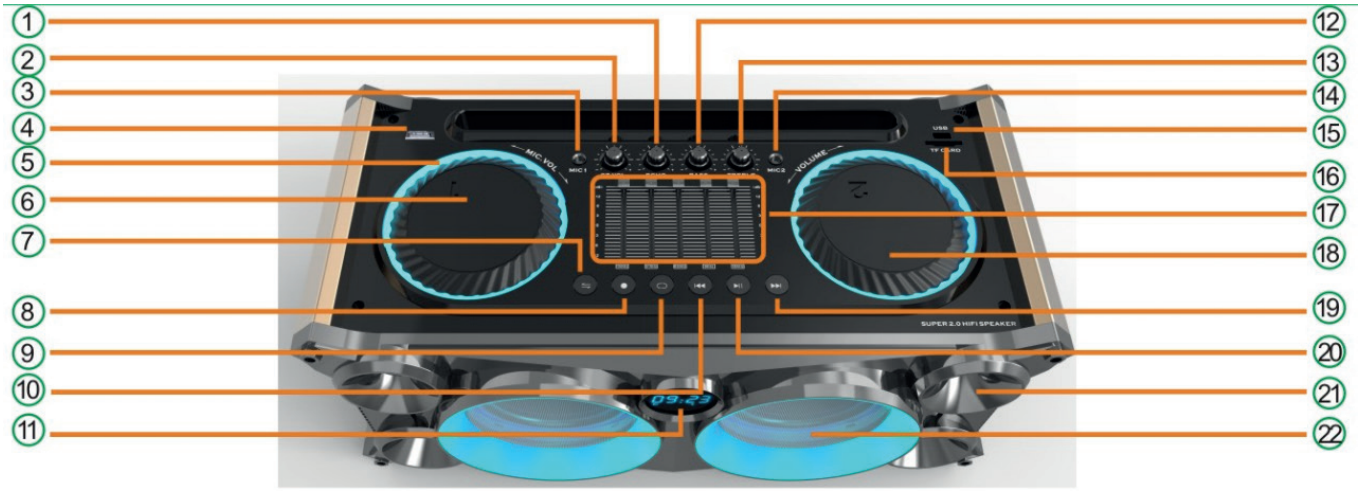

1. Control MICROFON - BASS
2. Control MICROFON - TREBLE
3. Intrare MICROFON
4. Comutator 3 pozitii: PORNIRE (DC)/OPRIRE/PORNIRE (AC)
5. Lentile Flash Light
6. Control volum MICROFON
7. Mode: Apăsați scurt pentru a parcurge intre modurile FM/Bluetooth/INTRARE LINIE /USB/SD
8. Inregistrare: Introduceti suportul de inregistrare USB/SD si conectați microfonul înainte de a începe înregistrarea. Puteți înregistra de la microfonul extern, de la intrarea de linie și radio FM și sa salvați pe dispozitivul de stocare USB/SD. Apasati si tineti apasati butonul REC timp de 3 secunde pentru a incepe inregistrarea. Apasati scurt pentru a incepe inregistrarea
9. Repetare: singur-toate-anulare repetare. Apăsați timp de 3 secunde pentru a reseta la setările din fabrică
10. Anterior: In modul USB/SD/Bluetooth : apasati scurt → Piesa anterioara; Apasati timp de 3 secunde → reluare rapida.
    In modul FM: Apasati scurt pentru a reveni la frecventa anterioara, apasati lung pentru a reveni direct la postul radio anterior.
    In modul LINIE: nu are functie.
11. LED Display Screen
12. Control Ecou
13. Conrol Volum Chitara

© Lotronic 2020

14. Intrare Chitara
15. Intrare USB
16. Intrare SD/MMC
17. Control Egalizator
18. Buton control volum
19. Urmatorul: In modul USB/SD/Bluetooth: apasati scurt → Piesa urmatoare; Apasati timp de 3 secunde → derulare rapida inainte.
    In modul FM: Apasati scurt pentru a merge la frecventa urmatoare, apasati lung pentru a merge direct la postul radio următor.
    In modul LINIE, acest buton nu are nici o functie.
20. Pauza/Redare: In modul USB/SD/Bluetooth acesta buton are functia de Redare/Pauza
    In modul FM mode: apasati pentru 2-3 secunde pentru a scana automat posturile radio Fm. Apasati din nou pentru a opri cautarea automata.
    In modul LINIE, acest buton nu are nici o functie.
21. Difuzor Treble/Tweeter
22. Difuzor BASS & Mid range

DESCRIEREA PANOULUI DIN SPATE SI LATERAL

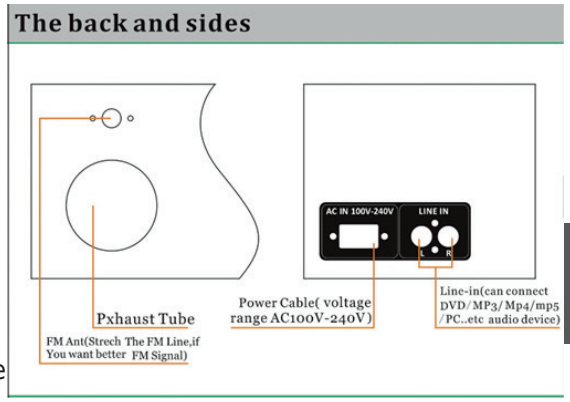

Difuzor Bass reflex

Antena FM: Schimbați poziția până când veți obține cea mai bună recepție a semnalului FM.

Intrare tensiune alimentare (tensiune 100-240V~)

Intrare LINIE (stanga & dreapt) pentru DVD, MP3; MP4, MP5 player, PC sau alte dispozitive audio.

TELECOMANDĂ

1. MUTE: Oprire sunet. Apasati din nou pentru a porni sunetul.
2. Tastatura numerica: In modul USB/SD: apasati pentru a alege piesa
   In modul FM: apasati pentru a selecta direct un post de radio memorat
   In orice alte moduri, acest butoane nu au nici o functie
3. Functia inregistrare
4. Pauza/Redare: In modul USB/SD/Bluetooth acesta buton are functia de Redare/Pauza. In modul FM mode: apasati pentru a scana automat posturile radio Fm. Apasati din nou pentru a opri cautarea automata.
   In modul LINIE, acest buton nu are nici o functie.
   Scanare: In modul FM mode: apasati pentru a scana automat posturile radio FM. Apasati din nou pentru a opri cautarea automata.
   In modul LINIE, acest buton nu are nici o functie.
5. Anterior : In modul USB/SD/Bluetooth: apasati pe scurt → Piesa anterioara; Apasati mai mult de 3 secunde → derulare rapida inapoi.
   In modul FM: Apasati scurt pentru a merge la frecventa anterioara, apasati lung pentru a merge direct la postul anterior.
   In modul LINIE, acest buton nu are nici o functie.
6. Redare fisiere inregistrate de pe USB/SD media
7. Stergere fisiere inregistrate de pe dispozitivul SD/USB.
8. Comanda led-urile de pe panoul frontal On/Off.
9. Buton Standby
10. Mod: Apăsați scurt pentru a parcurge intre modurile FM/Bluetooth/LINE IN/USB/SD
11. Urmator: In modul USB/SD/Bluetooth: apasati scurt → Piesa urmatoare; Apasati mai mult de 3 secunde → derulare rapida inainte.
    In modul FM: Apasati scurt pentru a merge la frecventa urmatoare, apasati lung pentru a merge direct la postul urmator.
    In modul LINIE, acest buton nu are nici o functie.
12. Repetare: singur-toate-anulare repetare

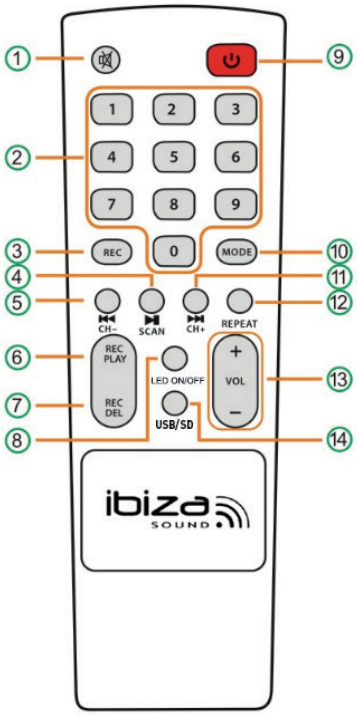

RO

13. Reglare volum
14. Selectați USB / SD modul. În modul / SD USB: joacă un cântec

INSTALAREA BATERIILOR

Scoateți capacul din spatele telecomenzii, așa cum este indicat, și introduceți 2 baterii tip AAA, respectând polaritatea corectă

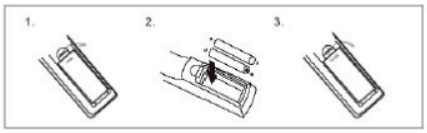

RECOMANDĂRI PENTRU BATERII

Acest simbol indică faptul că bateriile uzate nu trebuie aruncate împreună cu gunoiul menajer, ci depozitate în puncte separate de colectare pentru reciclare.
Bateriile nu trebuie expuse la căldură excesivă, cum ar fi razele soarelui, foc sau altele.
Când bateriile din telecomandă nu sunt utilizate, scoateți-le pentru a evita deteriorarea cauzată de scurgeri.
***ATENȚIE**: Pericol de explozie dacă bateriile sunt introduse incorect. Înlocuiți-le doar cu același tip de baterii sau cu echivalentul acestora.*
***AVERTISMENT**: Nu înghițiți bateriile. Pericol de arsuri chimice. Păstrați bateriile noi și vechi departe de copii.*
Dacă compartimentul pentru baterii nu se închide bine, nu mai utilizați produsul și păstrați-l departe de copii.

PROCEDURA DE ASOCIERE BLUETOOTH

Apăsați butonul Mod de pe unitate sau de pe telecomandă până când este afișat BT.

1. 1. Țineți telefonul la cel mult 3 metri.
2. 2. Activați funcția de căutare BT de pe telefon pentru a căuta dispozitivul. Pentru mai multe detalii consultați manualul de utilizare.
3. 3. Selectați SPLBOX200 din lista dispozitivelor găsite.
4. 4. Apăsați scurt butonul Redare/Pauză ▶ II pentru a reda sau pune pe pauză muzica. Apăsați scurt butonul ”9” sau “⏭” pentru a selecta melodia anterioară sau următoare.

MOD RADIO FM:

1. Apăsați scurt butonul dupa pornire pentru a schimba la modul FM.
2. **Cautare si memorare automata**: Apasati lung butoanele Redare/Pauza si unitatea va cauta automat posturile radio intre frecventele 87.5 si 108.0 MHz. 20 de posturi radio pot fi salvate. Apăsați o tasta numerica de pe telecomandă pentru a accesa direct un post de radio memorat.

MOD LINE IN:

Apăsați butonul MOD de pe unitate sau de pe telecomandă până când este selectat modul LINE. Redați muzica de pe dispozitivul conectat la intrarea LINE.

MOD USB:

1. Apăsați butonul MOD pentru a selecta ”USB” și introduceți dispozitivul USB. Unitatea va citi și reda automat muzica de pe dispozitivul USB.
2. Apăsați scurt butonul “▶ II ” pentru a pune pe pauză sau pentru a reda.
3. Apăsați scurt butonul ”⏮” pentru a merge la melodia anterioară.
4. Apăsați scurt butonul “⏭” pentru a merge la melodia următoare.

MODUL SD:

1. Dupa pornire, apasati MODE pentru a selecta “SD” si introduceti cardul SD. Unitatea va citi si reda muzica de pe cardul SD.
2. Apasati scurt tasta “▶ II ” pentru a pauza sau redare piesa.
3. Apasati scurt tasta “⏮” pentru a sari la piesa anterioara.
4. Apasati scurt tasta “⏭” pentru a sari la urmatoarea piesa.

DEPANARE

PROBLEMA	CAUZA POSIBILA	SOLUTIA
Nu se aude nimic la iesire	1: Nici o sursa audio nu este conectata	1: Conectati o sursa audio
	2: Volumul a fost redus la minim	2: Reglati volumul
	3: Nu este introdus stick/card USB/SD	3: Introduceti un stick/card USB/SD
Distorsiune de sunet	1: Volum prea mare	1:Reduceti volumul
	2: Eroare de fisier audio	2:Verificati si schimbati fisierele audio

© Lotronic 2020

Microfon fara sunet	1: Microfonul nu este conectat	1: Conectați complet microfonul
	2: Microfonul nu este pornit	2:Porniti microfonul
	3: Volumul microfonului a fost redus la minim	3: Reglati volumul microfonului
Nu exista sunet la redarea de pe cardul USB/SD	1: Format incompatibil	1:Format melodiilor trebuie să fie MP3 / WMA
	2: Nu se porneste redarea	2: Opriti, apoi reporniti
	3: Cardul USB/SD nu este introdus corect	3: Introduceti cardul corect USB/SD
Probleme FM Radio	1:Nu se pot căuta posturi de radio	1: Antena FM nu este deschisa la maxim
	2: nu exista sunet la radio FM	2: Comutati la canalul următor și reincercati
	3: Prea putine canale FM	3: Repoziționați antena FM la un unghi diferit
	4: Sunet FM neclar	4: Repozitionati antena FM sau să încercați o "scanare automată"
Zgomote in difuzor	1: Microfonul cu fir este prea aproape de difuzor - diafonie	1:Nu lasati microfonul aproape de difuzor
	2: Microfonul cu fir este pornit dar nu este utilizat.	2: Opriti microfonul care nu este utilizat
	3: Volum prea mare microfon	3: Reduceti volumul microfonului.
	4: Telefon mobil prea aprope de difuzor	4: Pastrati telefonul mobil departe de difuzor in timpul convorbirii
	5: Prea aproape de echipamente care interfera difuzorul	5: Păstrați difuzorul departe de alte surse de interferență.

Nota: Dacă problema persistă, vă rugăm să contactați distribuitorul.

RO

SPECIFICAȚII

Putere de iesire max: ..... 120W (AC) / 50W (baterie)
Woofer ..... 2 x 5.5”/14cm
Difuzor inalte ..... 2 x 1.5”
Impedanta difuzor .:..... 4Ω + 8Ω
Raspuns in frecventa ..... 40 - 18 kHz
Signal-to-noise ratio..... >70dB
Tensiune de intrare ..... 100-240 V~ 50/60H
Built-in battery..... 12V⎓ 4.5Ah lead-acid
Ieșire USB..... 5V⎓ 2A
BT banda de frecvență 2402-2480MHz
Max. Puterea RF..... 2.6dBm
Banda FM..... 87.5-108MHz
Dimensiuni:..... 50 x 22.5 x 21.5cm
Greutate: 6,8kg

Specificațiile de mai sus sunt doar pentru referință.
Design-ul și specificațiile pot fi schimbate pentru a fi îmbunătățite, fără o notificare prealabilă.

SOUND BOX SYSTEM
Z BLUETOOTH, USB, SD, FM IN DALJINSKIM UPRAVLJALNIKOM

NAVODILA ZA UPORABO

Čestitamo vam nakup novega zvočnika.

OPOZORILA

POZOR
NE ODPIRAJTE OHIŠJA
NEVARNOST UDARA

RAZLAGA ZNAKOV

Trikotnik, ki vsebuje simbol strele, se uporablja za označevanje, kadar je ogroženo vaše zdravje (npr. Zaradi električnega udara).

Klicaj v trikotniku kaže posebna tveganja pri rokovanju ali upravljanju naprave.

Električni izdelki se ne smejo odlagati v gospodinjske odpadke. Odnesite jih v center za recikliranje. O načinu nadaljevanja se posvetujte z lokalnimi oblastmi ali prodajalcem

CE V skladu z zahtevami CE standarda

Zaščita razreda II brez ozemljitvene povezave

Izdelek je namenjen samo za uporabo v zaprtih prostorih

POMEMBNA VARNOSTNA NAVODILA IN OPOZORILA O NEVARNOSTI

- Natančno preberite priročnik in ga hranite tudi v prihodnje.
- Naprava mora biti priključena samo na napajalno enoto opisanega tipa.
- Če želite zmanjšati nevarnost požara ali električnega udara, te naprave ne izpostavljajte dežju ali vlagi.
- Če ga ne uporabljate dlje časa, ga izklopite.
- Pazite, da tuji predmeti ne padejo ali tekočina ne vstopi v ohišje skozi odprtine.
- Ne odstranjujte pokrova ali zadnjega dela, ker ne vsebuje enostavnih delov.
- Naprava ne sme biti izpostavljena kapljicam vode ali brizganju in nanje ne smete pritrditi predmetov, napolnjenih s tekočino, kot so vaze.
- Naprave ne postavljajte kot vir odprtega ognja, kot so sveče.
- Naprave ne uporabljajte v tropskem podnebju. Samo za uporabo v zmernem podnebju.
- Pustite vsaj 0,5 m okoli enote, da zagotovite ustrezno prezračevanje in preprečite pregrevanje.
- Upoštevati je treba vsa varnostna navodila in opozorila. So del priročnika in jih je treba hraniti v priročniku.
- Vsi zavarovalni zahtevki niso veljavni, če je škoda nastala zaradi neupoštevanja teh navodil za uporabo. Za posledično škodo ne odgovarjamo.
- Ne prevzemamo nobene odgovornosti za telesne poškodbe ali škodo na premoženju, ki so posledica nepravilnega ravnanja ali neupoštevanja varnostnih navodil. V tem primeru vse prijave za zavarovanje prenehajo.
- Nepooblaščene spremembe in / ali spremembe naprave niso dovoljene iz razlogov varnosti in licence (CE).
- Naprava ne sme biti izpostavljena ekstremnim temperaturam (<+ 5 ° C /> + 35 ° C).
- Naprava ne sme biti izpostavljena močnim vibracijam ali mehanskim obremenitvam.
- **ODKLOP NAPRAVE:** Kje se vtikač ali sponka uporablja kot pripomoček za odklop, dostop za odklop mora biti preprosto dostopen.

OPOZORILO: NAPRAVE KI VSEBIJEJO BATERIJE

1. **PRED PRVO UPORABO, napolnite baterijo na 100% brez kakršnekoli prekinitve.**
2. Po vsaki uporabi redno napolnite baterijo. Ne čakajte, da se izprazni!
3. **NE DOVOLITE, da se baterija popolnoma izprazni!** Ko je baterija popolnoma prazna, bo tok za polnjenje tako visok, da bo poškodoval polnilnik in / ali napajanje enote.
4. Če enote ne uporabljate dlje časa, NAPOLNITE BATERIJO NA 100% in preverite / napolnite enkrat na mesec,

© Lotronic 2020

sicer bo baterija neuporabna.

Življenjska doba baterije je odvisna od upoštevanja teh priporočil.

**** BATERIJE NISO ZAJETE V GARANCIJI ****

Mi nismo odgovorni za poškodovane baterije zaradi neupoštevanja teh osnovnih pravil.

OPIS KONTROL IN POVEZAV

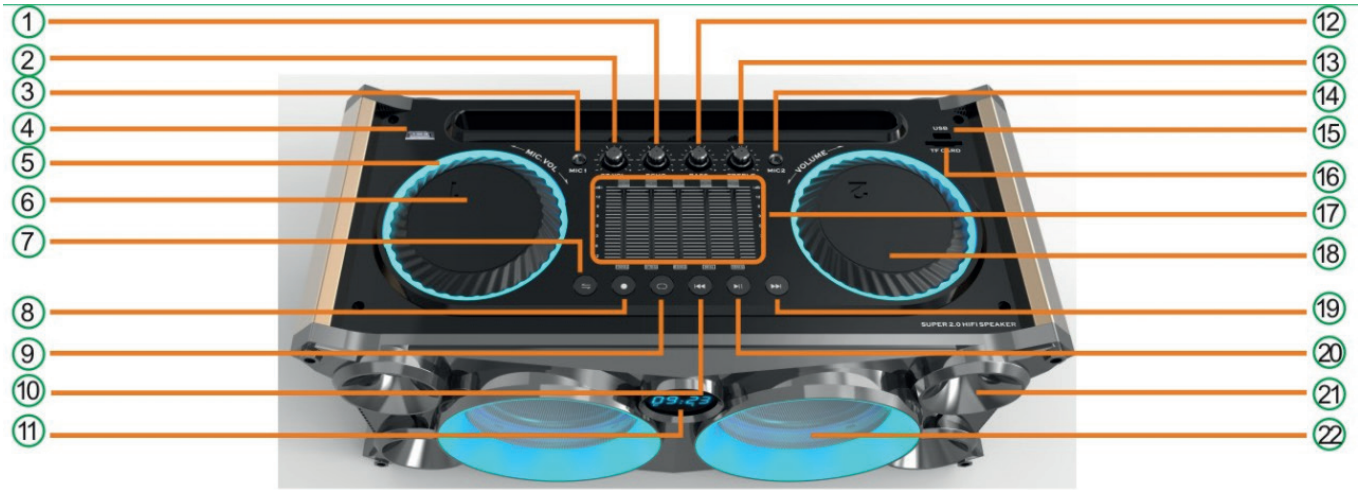

1. MIC BASS kontrola
2. MIC TREBLE kontrola
3. MIC vhod konektor
4. 3-poziciono stikalo: ON (DC napajanje)/OFF/ON (AC napajanje)
5. Flash lučka leča
6. MIC kontrola glasnosti
7. Načini delovanja (Pritisnite na kratko da preskočite na FM/Bluetooth/LINE IN/USB/SD način)
8. Snemanje (Pritisnite in držite nad 3 sekunde za Snemanje, na kratko pritisnite za Predvajanje)
   Vstavite USB / SD in priključite mikrofon pred začetkom snemanja. Snemate lahko iz zunanjega mikrofona, Line in vhod FM in shranite zapis na napravo za shranjevanje USB / SD..
   Pritisnite in držite tipko REC za več kot 3 sekunde za začetek snemanja, Pritisnite na kratko za predvajanje posnetka
9. Ponavljanje: ena skladba-vse-preklic ponavljanja. Pritisnite gumb “REPEAT” za več kot 3 sekunde za obnovitev tovarniških nastavitev
10. Prejšnja : USB / SD načinu / Bluetooth: pritisnite na kratko -> Prejšnja skladba; Pritisnite nad 3 sekunde -> hitro previjanje nazaj. FM načinu: Kratko pritisnite, da se vrnete na prejšnjo frekvenco, dolgim pritiskom, greste neposredno na prejšnji kanal.
11. LED Zaslon
12. Echo kontrole
13. Kontrola glasnosti kitare
14. Vhod za kitaro
15. USB vhod
16. SD/MMC vhod
17. EQ kontrola
18. Glasnost rotirajoči gumb
19. Naslednja : USB / SD načinu / Bluetooth: pritisnite na kratko -> Naslednja skladba; Pritisnite nad 3 sekunde -> hitro previjanje naprej. FM načinu: Kratko pritisnite, da greste na nasledno frekvenco, dolgim pritiskom, greste neposredno na naslednji kanal. V načinu FM, prvič uporabljate ta zvočnik, pritisnite in držite PLAY / PAUSE za 2-3 sekunde, da poiščete FM kanale samodejno. V LINE načinu ta gumb ne deluje.
20. Predvajanje/ Pavza: USB / SD načinu / Bluetooth ima to tipka funkcijo PLAY / Pause
    V načinu FM: pritisnite 2-3 sekund za samodejno iskanje FM radijskih postaj. Pritisnite ponovno, da ustavite samodejno iskanje. V načinu LINE, ta gumb nima funkcije

21. Visoki toni/Tweeter Zvočnik
22. BASS in srednji toni zvočnika

OPIS ZADNJE IN STRANSKE PLOŠČE

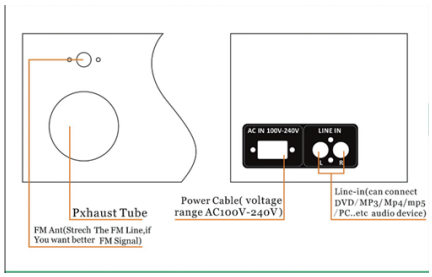

Bass reflex port

FM Ant: raztegnite FM žično anteno za izboljšanje FM sprejem signala

Priključek napajanja (razpon napetosti AC100V-240V)

LINE vhod: za priključitev DVD / MP3 / MP4 / MP5 / PC..itd. audio naprave

DALJINSKI UPRAVLJALNIK

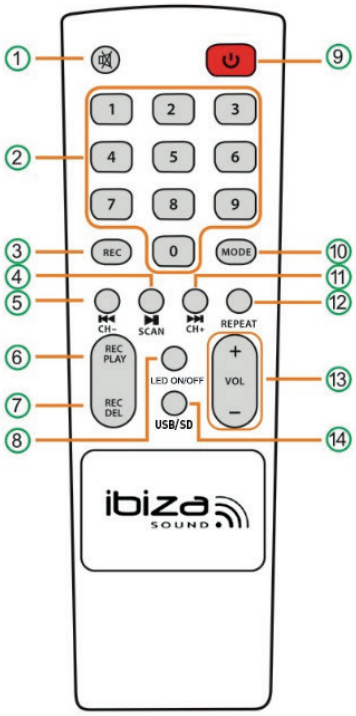

1. MUTE: Prekine zvok. Pritisnite še enkrat, da ponovno vklopite zvok.
2. Številčnica z tipkami: V načinu USB / SD: pritisnite za neposreden dostop do skladbe; V načinu FM: pritisnite za neposredno izbiro shranjene radijske postaje. V vseh drugih načinih, ti gumbi nimajo funkcije.
3. Funkcija Snemanja
4. Pavza / Predvajanje: USB / SD načinu / Bluetooth ima ta tipka funkcijo PLAY / Pause. V načinu FM: pritisnite samodejno skeniranje radijskih postaj FM. Pritisnite ponovno, da ustavite samodejno iskanje. V načinu LINE, ta gumb nima funkcije
5. Prejšnja: V USB/SD/Bluetooth načinu: pritisnite na kratko → Prejšnja skladba; Pritisnite nad 3 sekunde → hitro previjanje nazaj. V FM načinu: Kratko pritisnite, da se vrnete na prejšnjo frekvenco, dolgim pritiskom, greste neposredno na prejšnji kanal. V LINE načinu: brez funkcije
6. Predvajanje posnetka na USB/SD medija
7. Brisanje posnetka na SD/USB napravi za shranjevanje
8. Stikalo za LED na sprednji plošči ON in OFF.
9. Gumb Pripravljenost
10. Načini: Kratko pritisnite, da skozi cikel FM / Bluetooth / LINE IN / USB / SD načine
11. Naslednja: V USB/SD/Bluetooth načinu: pritisnite na kratko → Naslednja skladba; Pritisnite nad 3 sekunde → hitro previjanje naprej. V FM načinu: Kratko pritisnite, da greste na nasledno frekvenco, dolgim pritiskom, greste neposredno na naslednji kanal. V LINE načinu: brez funkcije
12. Ponavljanje: ena skladba-vse-preklic ponavljanja
13. Prilagoditev glasnosti
14. Izberite USB / SD. V načinu USB / SD: Predvajanje skladbe.

NAMESTITEV BATERIJ

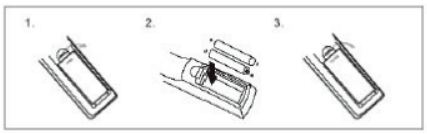

Odstranite pokrov baterije na zadnji strani daljinskega upravljalnika, kot je prikazano, in vstavite 2 bateriji velikosti AAA pravilne polaritete

PRIPOROČILA ZA BATERIJE

Ta simbol označuje, da rabljenih baterij ne smete zavreči skupaj z gospodinjskimi odpadki, ampak jih pravilno odstraniti v skladu z vašimi lokalnimi predpisi.
Baterije se ne smejo izpostavljati prekomerni vročini, kot je sonce, ogenj ali podobno.
Če ne boste uporabljali notranjih baterij, jih odstranite, da se izognete poškodbam, ki jih povzroča puščanje baterije ali korozija.
POZOR: *Nevarnost eksplozije, če baterija ni pravilno nameščena. Zamenjajte jo samo z enako ali enakovredno vrsto.*
OPOZORILO: *Ne pogoltnite baterije. Nevarnost kemičnih opeklin.*
(Priložen daljinski upravljalnik) Ta izdelek vsebuje gumb celico. V primeru zaužitja lahko v roku 2 ur povzroči resne notranje opekline, ki bi lahko povzročile smrt.
Nove in stare baterije hranite izven dosega otrok.
Če se baterijski prostor ne zapira pravilno, prenehajte uporabljati izdelek in ga shranite izven dosega otrok.
Če ste v dvomih ali so baterije pogoltnjene ali vnsene v kateri koli drugi del telesa sa takoj posvetujte z zdravnikom.

POSTOPEK BLUETOOTH SEZNANJANJA

Pritisnite tipko MODE na enoti ali daljinskem upravljalniku, dokler se ne prikaže BT.

1. Mobilni telefon postavite v razdalji do 3 metrov

© Lotronic 2020

2. V telefonu aktivirajte funkcijo BT iskanja na svojem mobilnem telefonu. Za podrobnosti glejte uporabniški priročnik

3. Na seznamu najdenih naprav izberite SPLBOX200.

4. Na kratko pritisnite gumb PLAY/PAUSE ▶II za predvajanje ali premor glasbe. Na kratko pritisnite gumb " ⏮" ali "⏭" da izberete prejšnjo ali naslednjo skladbo.

FM (RADIO) NAČIN:

Pritisnite gumb MODE na kratko po zagonu da preklopite na "FM" status.

Samodejno iskanje in shranjevanje radijskih postaj: Dolgi pritisk na gumb PLAY/PAUSE in bo enota samodejno začela iskanje radijskih postaj v radio frekvenčnem območju med 87,5 in 108,0 MHz. Lahko shranite 20 radijskih postaj. Pritisnite gumb z številko na daljinskem upravljalcu za neposredni dostop do shranjene radijske postaje

LINE IN NAČIN:

Pritisnite tipko MODE na enoti ali daljinskem upravljalniku, dokler ne izberete LINE. Predvajajte glasbo naprave, povezane z LINE vhodom.

USB NAČIN:

1. Pritisnite MODE, da izberete "USB" in vstavite USB napravo. Naprava bo samodejno prebrala in predvajala glasbo v USB napravi.

2. Pritisnite gumb "▶II " na kratko za premor ali predvajanje.

3. Na kratko pritisnite gumb "⏮" da se vrnete na prejšnjo skladbo.

4. Na kratko pritisnite gumb "⏭" da greste na naslednjo skladbo.

SD NAČIN:

1. Po zagonu pritisnite gumb MODE da izberete "SD", vstavite SD kartico. Enota bo samodejno začela branje in predvajanje glasbe z SD kartice.

2. Pritisnite na kratko gumb "▶II " za premor ali predvajanje skladbe.

3. Kratek pritisk na gumb "⏮" za skok na prejšnjo skladbo.

4. Kratek pritisk na gumb "⏭"za skok na naslednjo skladbo.

SI

ODPRAVLJANJE TEŽAV

Težava	Možen vzrok	Rešitev
Ni zvoka, enota je vklopljena	1: Ni vhodnega izvora zvoka	1:Povežite LINE signal
	2: Gumb za glasnost v najnižjem položaju	2: Prilagodite glasnost
	3: USB / SD ni priklopljen	3: Vstavite USB/SD kartico
Popačen zvok	1:Glasnost prevelika	1:Zmanjšajte glasnost
	2: Napaka Audio datoteke	2:Preverite in popravite audio datoteko
		3: Prilagodite Bass/Treble v "MENU" in "Glasnost"
Ni zvoka iz mikrofonaone	1:Mikrofon ni dovolj vkopljen v vtičnico	1: Popolnoma priključite mikrofon v vtičnico
	2: Stikalo na mikrofonu ni vklopljeno	2: Vklopite mikrofona
	3: Glasnost mikrofona na najnižji ravni	3: Prilagajanje glasnosti mikrofona
Ni zvoka iz USB/ SD kartice	1:Nezdružljiv format skladbe	1: Format pesmi mora biti MP3 / WMA
	2: Nezakonito delovanje	2: Izklopite, potem vklopite
	3: USB / SD kartica ni vstavljena pravilno	3: Vstavite USB / SD kartica pravilno
FM Radio težava	1: Ne morete iskati radijskih postaj	1: FM ANT ni raztegnjena
	2: FM ni zvoka	2: Preklopite na naslednji kanal in poskusite
	3: FM kanali preslab	3: Poskusite in postavite FM ANT z drugega zornega kota
	4: FM zvok ni čist	4: Obrnite FM ANT na drugo stran ali poskusite "Auto Scan"

Zvočnik ima veliko hrupa	1: Žični mikrofon preblizu zvočnika	1: Ne odlagajte glavo mikrofona na zvočnik
	2: Žični Mikrofon vklopljen vendar ga ne uporabljate	2: Če ni v uporabi izklopite žični mikrofon
	3: Glasnost mikrofona prevelika	3: Zmanjšajte glasnost mikrofona
	4: Mobilni telefon preblizu zvočnika	4: Hraniti mobilni telefon stran od zvočnika med klici
	5: Preveč blizu opreme, ki posega v zvočnik	5: Umaknite zvočnik stran od drugih virov motenj
Blue-povezava neuspešna	1: Blue-povezava prekinjena	1: Poiščite pravo naprave "SPLBOX200". Ali pritisnite tipko "REPEAT" gumb za obnovitev tovarniških nastavitev.
	2: Blue-povezava Connected, vendar nobenega zvoka	2: Preverite, če ste povezali prave naprave "SPLBOX200"
	3: Blue-povezava učinkovita razdalja prekratka	3: Poskusite se držati stran od ovir, kot so zidovi, ... itd

Opombe: Če težava ni odpravljena, se obrnite na prodajalca.

TEHNIČNE LASTNOSTI

Max. izhodna moč: .....120W (AC napajanje) / 50W (na baterijo)
Woofer-srednje tonec .....2 x 5.5”/14cm
Tweeter .....2 x 1.5”/3cm
Impendanca zvočnika: .....4Ω (woofer) + 8Ω (tweeter)
Frekvenčni razpon: 40-18kHz
Razmerje Signal / Šum .....>70dB
Napajanje.....100-240V~ 50/60Hz
Vgrajena baterija ..... 12V⎓ 4.5Ah lead-acid
BT frekvenčni pas 2402-2480MHz
Maks. RF moč 2.6dBm
FM frekvenčni pas.....87.5-108MHz
Dimenzije:..... 50 x 22.5 x 21.5cm
Teža: 6.8kg

Zgornje specifikacije so samo za referenco.
Dizajn in specifikacije se lahko spremenijo brez predhodnega obvestila.

© Lotronic 2020

SOUND BOX SYSTEM 120W
COM BLUETOOTH, USB, SD, FM & CONTROLO REMOTO

INSTRUÇÕES

Este produto é um sistema de áudio portátil que suporta BLUETOOTH, USB, cartão SD, fontes externas de som, amplificação e rádio FM.

PRECAUÇÕES

ATENÇÃO
NÃO ABRA A CAIXA
PERIGO DE ELETROCUSSÃO

EXPLICAÇÃO DOS SINAIS

Antes de ligar o aparelho à rede eléctrica certifique-se que este está de acordo com as especificações técnicas. Consulte as especificações técnicas no fim do manual.

O aparelho não deve ser exposto a líquidos, ambientes excessivamente húmidos nem colocar pesos ou recipientes com líquido sob o aparelho

A unidade está em conformidade com os padrões CE

Classe de proteção II sem conexão à terra

Apenas para uso interno

NOTA IMPORTANTE: Produtos eléctricos não deverão ser postos em contentores de lixo caseiros. Por favor, deposite-os em contentores para reciclagem. Questione as autoridades locais ou onde adquiriu o produto sobre como deverá proceder

PT

INSTRUÇÕES DE SEGURANÇA IMPORTANTES E AVISOS DE PERIGO

- Não nos responsabilizamos por danos causados a bens ou pessoas, devido ao manuseio inadequado ou não-conformidade com as instruções de segurança. A garantia não se aplica.
- A alteração não autorizada da unidade está proibida por razões de segurança e licença (CE).
- Use apenas em ambientes fechados e locais secos e fechados. Não utilize perto de água, como numa casa de banho ou perto de uma piscina.
- Não expor a temperaturas extremas (<5°C />35°C) durante a operação.
- Manter afastado de vibrações fortes e stress mecânico.
- Mantenha afastado de ambientes húmidos (por exemplo, exterior).
- Não coloque objetos cheios de líquidos, tais como copos ou vasos, sobre ou perto da unidade. Eles podem cair e verter o líquido para dentro do dispositivo. Nunca derrame líquidos sobre o dispositivo.
- Não coloque objetos pequenos como moedas e clipes de papel no dispositivo, pois podem cair dentro da unidade. Pode provocar um incêndio ou choque elétrico. Se um líquido ou um objeto estranho entrar na unidade, desligue imediatamente da tomada e contacte o seu revendedor.
- Nunca desligue o cabo de alimentação com as mãos molhadas.
- Não deixe o aparelho sem vigilância durante o funcionamento.
- Nunca coloque o aparelho sobre uma superfície instável ou móvel. Poderão resultar danos ou ferimentos devido à queda.
- Nunca ligue o dispositivo logo após a passagem de um local frio para um lugar quente. A condensação que se forma pode danificar o aparelho ou provocar o choque elétrico. Aguarde até que o aparelho atinja a temperatura ambiente antes de ligar. Aguarde até que a condensação evapore o que pode levar várias horas.
- Não coloque chamas, tais como velas acesas, sobre ou perto da unidade.
- Não coloque o aparelho sobre uma superfície macia, como tapete ou cama. Não obstrua as ranhuras de ventilação. Não bloqueie a circulação de ar com objetos, tais como revistas, toalhas ou cortinas. Isso impede a dissipação de calor e pode causar sobreaquecimento.
- Use o aparelho apenas num ambiente moderado. Não utilizar num ambiente tropical.
- Os cabos de alimentação com defeito devem ser substituídos por um especialista. Risco de choque elétrico!

LEMBRETE: APARELHOS QUE CONTÊM BATERIAS

1. **ANTES da primeira utilização, por favor, carregue totalmente a bateria sem qualquer interrupção.**
2. Carregue a bateria regularmente após cada utilização. Não aguarde que a bateria descarregue!
3. **Não deixe a bateria descarregar totalmente!** Quando a bateria estiver totalmente descarregada, o consumo de corrente para recarga será tão alto que danificará o carregador e / ou a fonte de alimentação.
4. Se não usar o equipamento por um longo período de tempo, por favor, CARREGUE A BATERIA COMPLETAMENTE ATÉ 100% e verifique / carregue uma vez por mês, caso contrário a bateria será inoperacional.

O tempo de vida útil da bateria depende da observância destas recomendações.

**** BATERIAS NÃO SÃO COBERTAS PELA GARANTIA ****

Não podemos ser responsabilizados por baterias danificadas, pelo incumprimento destas regras básicas.

DESCRIÇÃO DO PAINEL FRONTAL

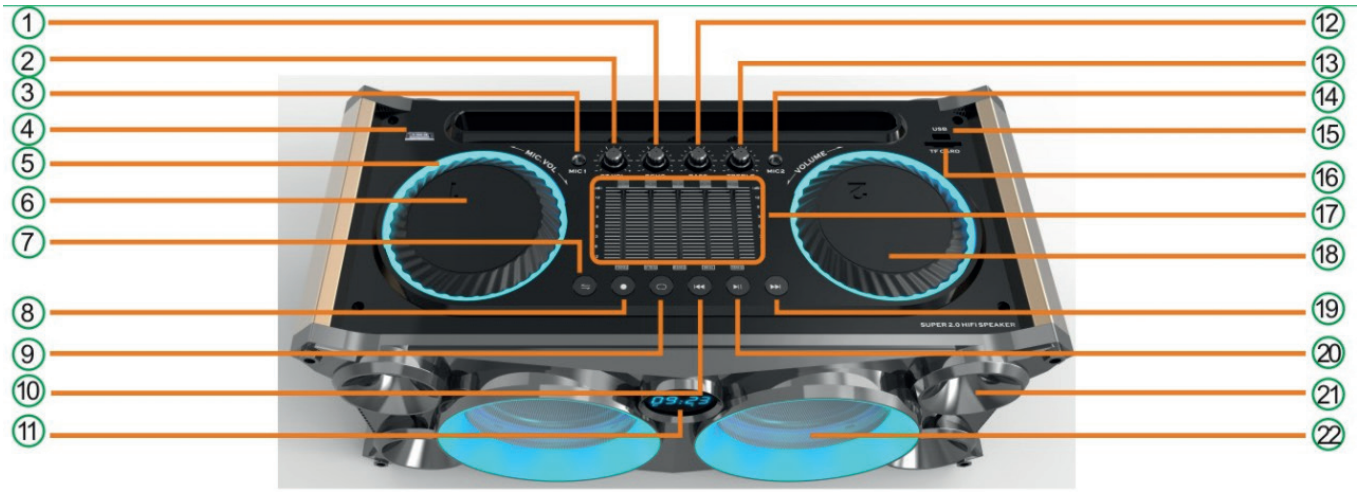

1. Controlo de graves do MIC
2. Controlo de agudos do MIC
3. Conector de entrada do MIC
4. Interruptor de 3 posições: ON (DC)/OFF/ON (AC)
5. Iluminação LED
6. Controlo de volume do MIC
7. Modos: apenas um toque para alternar entre os modos FM/BLUETOOTH/LINHA/USB/SD
8. Gravação: Mantenha o botão pressionado durante 3 segundos para gravar, apenas um toque para reproduzir. Insira um dispositivo USB/SD e ligue o microfone antes de iniciar a gravação. É possível gravar a partir do microfone, entrada de linha e através FM. Os dados serão armazenados no dispositivo utilizado. Mantenha pressionado o botão REC durante 3 segundos para iniciar a gravação e apenas um toque para reproduzir
9. Repetir: uma faixa; todas as faixas; cancelar
10. Anterior: Nos modos USB/SD/BLUETOOTH: apenas um toque para retroceder faixa; um toque com mais de 3 segundos para retrocesso rápido.
11. Visor LED
12. Controlo ECHO
13. Controlo de volume para a guitarra
14. Entrada para a guitarra
15. Entrada USB
16. Entrada SD/MMC
17. Equalizador
18. Interruptor rotativo do volume principal

© Lotronic 2020

19. Próximo: Nos modos USB/SD/BLUETOOTH: apenas um toque para avançar à próxima faixa; um toque com mais de 3 segundos para avanço rápido;
No modo FM: apenas um toque para a próxima frequência; um toque com mais de 3 segundos para avançar à estação seguinte. ENTRADA DE LINHA: sem função.
20. Reproduzir / Pausar: Nos modos USB/SD/BLUETOOTH: pressione este botão para reproduzir e pausar;
No modo FM: pressione durante mais de 3 segundos para pesquisar automaticamente uma estação rádio. Pressione novamente para interromper a pesquisa
21. Agudos / Tweeter
22. Graves / Médios

DESCRIÇÃO DOS PAINEIS TRASEIRO E LATERAL

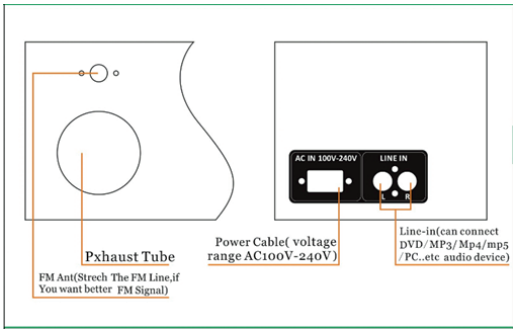

Antena FM: estenda a antena para otimizar a recção do sinal.

Conector de alimentação (tensão funcionamento AC100V-240V)

Entrada de linha: para conetar fontes de áudio (DVD/MP3/Mp4/mp5/ PC, etc.)

DESCRIÇÃO DO CONTROLO REMOTO

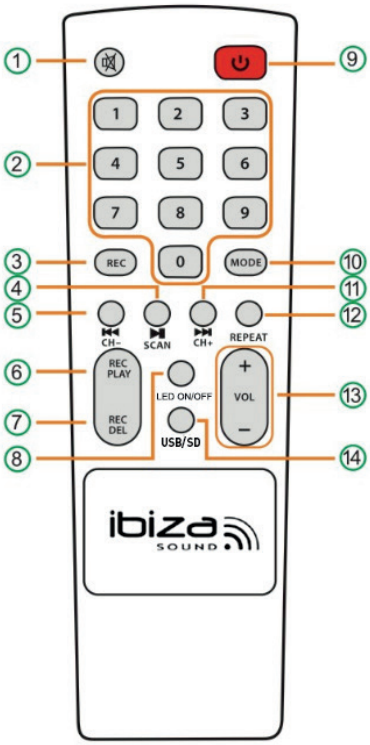

1. SILENCIAR ÁUDIO: Pressione para desligar o som. Pressione novamente para ligar.
2. Botões numéricos: No modo USB/SD: Permite aceder diretamente à faixa através. No modo FM: Pressione para seleccionar a estação de rádio. Nos restantes modos: Estes botões não têm nenhuma função.
3. Função de gravação
4. Reproduzir / Pausar: Nos modos USB/SD/BLUETOOTH: Controla o leitor de reprodução. No modo FM: Pressione para iniciar uma pesquisa automática de estações. Pressione novamente para interromper a pesquisa. No modo entrada de linha: Este botão não tem nenhuma função neste modo.
5. Anterior: No modo USB/SD/BLUETOOTH: Apenas um toque para retroceder a faixa e um toque mais longo para retrocesso rápido. No modo FM: Apenas um toque para retroceder frequência e um toque longo para retroceder canal. No modo entrada de linha: Este botão não tem nenhuma função neste modo.
6. Reproduz ficheiros gravados nos dispositivos USB/SD.
7. Elimina os ficheiros gravados nos dispositivos USB/SD.
8. Liga e desliga os LEDS do painel frontal.
9. Botão STAND-BY
10. Modo: Apenas um toque para alternar entre FM/Bluetooth/LINE IN/ USB/SD.
11. Próximo: No modo USB/SD/BLUETOOTH: Apenas um toque para avançar à faixa seguinte e um toque longo (3 segundos) para avanço rápido. No modo FM: Apenas um toque para avançar à próxima frequência e um toque longo para avançar diretamente ao canal seguinte. No modo entrada de linha: Este botão não tem nenhuma função neste modo.
12. Repetir: Repete uma faixa, todas as faixas e cancela a repetição. Pressione "REPEAT" para restaurar as definições padrão.
13. Ajuste de volume
14. Selecione o modo USB / SD. No modo USB/SD: Controla o leitor de reprodução

INSTALAÇÃO DAS BATERIAS NO CONTROLO REMOTO

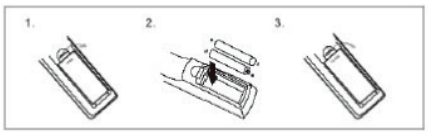

Retire a tampa do compartimento das pilhas da parte de trás do controlo remoto, conforme ilustrado, e insira 2x pilhas de tamanho AAA, assegurando a polaridade correcta.

PT

RECOMENDAÇÕES PARA BATERIAS

Este símbolo indica que as pilhas usadas não devem ser eliminadas com o lixo doméstico, mas depositadas correctamente de acordo com os regulamentos locais.
As pilhas não devem ser expostas a calor excessivo, como sol, fogo ou algo semelhante.
Quando as baterias internas não forem usadas, remova-as para evitar danos causados por vazamento ou corrosão da bateria.
***ATENÇÃO**: Perigo de explosão se a bateria for colocada incorrectamente, substitua-a apenas pelo mesmo tipo ou tipo equivalente.*
***AVISO**: Não engula a bateria. Perigo de queimaduras químicas. Mantenha as pilhas novas e velhas fora do alcance das crianças. Se o compartimento das pilhas não fechar correctamente, pare de utilizar o produto e mantenha-o fora do alcance das crianças. Em caso de dúvida se as pilhas foram engolidas ou introduzidas em qualquer outra parte do corpo, contacte imediatamente um médico.*

MODO EMPARELHAMENTO BLUETOOTH:

Pressione o botão MODE no aparelho ou no controlo remoto até seleccionar BLUETOOTH.

1. Coloque o dispositivo móvel a uma distância até 3 metros;
2. Active o BLUETOOTH e seleccione a opção “permitir visibilidade” para que haja comunicação (para mais informações consulte as instruções do seu dispositivo móvel)
3. Na lista de dispositivos disponíveis deve aparecer “SPLBOX200”. Faça “ACTUALIZAR” para o “BLUETOOTH” encontrar estes dispositivos.
4. Pressione PLAY/PAUSE para reproduzir e pausar a música. Utilize os botões “⏮” e “⏭” para retroceder e avançar a faixa.

MODO RÁDIO FM:

Pressione o botão MODE logo após a inicialização para passar ao modo "FM".

Pesquisa automática de estação seguindo de armazenamento: Mantendo o botão PLAY/PAUSE pressionado, o aparelho irá procurar automaticamente as estações de rádio dentro das frequências 87.5 e 108.0MHz. Podem ser armazenada até 20 estações de rádio. Pressione uma tecla numérica no controlo remoto para aceder diretamente a uma estação de rádio armazenada.

ENTRADA DE LINHA:

Pressione o botão MODE directamente no painel frontal ou no controlo remoto para seleccionar a entrada de linha. Reproduzir as faixas através o dispositivo conectado à entrada de linha (19) no painel traseiro.

MODO USB:

1. Após a inicialização, insira o dispositivo USB e pressione MODE até localizar a opção "USB".O aparelho irá ler e reproduzir a música no dispositivo USB automaticamente;
2. Pressione “▶‖ ” para reproduzir e pausar a faixa;
3. Pressione “⏮” para retroceder à faixa anterior;
4. Pressione “⏭” para avançar à próxima faixa;

MODO SD:

1. Após a inicialização, insira o dispositivo SD e pressione MODE até localizar a opção "SD".O aparelho irá ler e reproduzir a música no dispositivo SD automaticamente;
2. Pressione ““▶‖” para reproduzir e pausar a faixa;
3. Pressione “⏮” para retroceder à faixa anterior;
4. Pressione “⏭” para avançar à próxima faixa;

RESOLUÇÃO DE PROBLEMAS

Problema	Possível causa	Solução
Não há saída de som quando ligado	1: Sem entrada de som;	1: Conecte um equipamento à entrada de linha;
	2: Volume no mínimo;	2: Ajuste o volume;
	3: Sem dispositivos USB/SD;	3: Insira um dispositivo USB ou cartão SD;

© Lotronic 2020

Distorção de som	1:Volume demasiado alto	1: Ajuste o volume;
	2: Erro na reprodução do ficheiro áudio	2: Verifique e altere o ficheiro de áudio;
		3:Ajuste os agudos e os graves a partir do “MENU” > “MAIN MENU”;
Não há som do microfone	1:Ficha do microfone mal colocada;	1:Insira a ficha do microfone correctamente;
	2: O microfone está desligado;	2: Ligue o microfone;
	3: O volume do microfone está no mínimo;	3: Ajuste o volume do microfone;
Não há som a partir do USB / cartão SD	1: O formato do ficheiro não é compatível;	1: O formato do ficheiro deve ser MP3/WMA;
	2: Operação inválida;	2: Desligue e volte a ligar o aparelho;
	3:Dispositivo USB/SD inserido incorrectamente;	3: Insira o dispositivo USB/SD correctamente;
Problemas no rádio FM	1: Não é possível localizar estações rádio;	1: Expanda a antena FM;
	2: Sem som;	2: Avança ao próximo canal e experimente;
	3: Má recepção do sinal;	3:Ajuste a antena para um ângulo diferente e force a pesquisa automática;
Som com ruído	1: O fio do microfone está muito perto da coluna;	1: afaste o fio do microfone da coluna;
	2:O microfone está ligado mas não está a ser utilizado;	2: Desligue o microfone se não estiver a ser utilizado;
	3: O volume do microfone está demasiado alto;	3: Ajuste o volume do microfone;
	4: O telemóvel está muito perto da coluna;	4: Afaste o telemóvel da coluna;
	5: Está muito próximo do equipamento que interfere com a coluna;	5: Afaste a coluna de outras fontes que possam causar interferência;
Falha na conexão BLUETOOTH	1: BLUETOOTH desconectado;	1: Localize os dispositivos “SPLBOX200“; Pressione "REPEAT" para restaurar as definições padrão.
	2: O BLUETOOTH está ligado mas não passa áudio;	2: Verifique se conectou os dispositivos correctos “SPLBOX200“
	3:Má ligação;	3: Verifique a presença de obstáculos que obstruam a comunicação entre os dois dispositivos.

PT

ESPECIFICAÇÕES TÉCNICAS

Potência de saída max: ..... 120W (AC) / 50W (na bateria)
Grave ..... 2 x 5.5”/14cm
Tweeter ..... 2 x 1.5”
Impedância funcionamento: ..... 4Ω + 8Ω (Ohm)
Frequência de resposta 40-18kHz
Ruído de sinal (relação S/N) ..... >70dB
Tensão de funcionamento ..... 100-240V~ 50/60Hz
Bateria integrada ..... 12V⎓ 4,5Ah chumbo ácido
Banda de frequência BT 2402-2480MHz
Max. Potência de RF 2.6dBm
Banda FM 87.5-108MHz
Dimensões: ..... 50 x 22,5 x 21,5cm
Peso: 6,8kg

Observações: Se o problema permanecer contacte o seu distribuidor.

EC Declaration of Conformity

Hereby we, **LOTRONIC SA**
Avenue Zénobe Gramme, 9
1480 SAINTES
Belgique
+32.2.390.91.91

Certify and declare under our sole responsibility that the following product:

Trade name: ibiza

Product name: SOUND BOX SYSTEM WITH USB AND BLUETOOTH

Type or model: SPLBOX100 – SPLBOX120 – SPLBOX130 – SPLBOX150 – SPLBOX200 – SPLBOX350 – SPLBOX400

Conforms to the essential requirements of the:

RED directive 2014/53/EU, ROHS directive 2011/65/EU and ERP directive 2009/125/EC

Based on the following specifications applied:

EN 60065: 2014
EN 62479 : 2010
EN 301 489-1 V2.1.1 : 2017-02
EN 301 489-17 V3.1.1 : 2017-02
EN 61000-3-2 :2014 ,
EN 61000-3-3 :2013
ETSI EN300 328 V2.1.1 : 2016-11
IEC62321 :2008 , IEC62321 :2013, IEC62321 :2015
EN 62087 : 2012

Place and date of issue: Saintes (Belgium), on 21/12/2017
AKBAR Guive
Technical Manager

LOTRONIC SA
Av. Zenobe Gramme 9
1480 Saintes - Belgium
Tel. +32.2.390.91.91
Fax +32.2.390.93.19
info@lotronic.net
www.lotronic.com

Déclaration CE de Conformité

Nous, **LOTRONIC SA**
Avenue Zénobe Gramme, 9
1480 SAINTES
Belgique
+32.2.390.91.91

Certifions et déclarons sous notre seule responsabilité que les produits suivants:

Marque: ibiza

Désignation commerciale: SYSTEME AUDIO AVEC USB ET BLUETOOTH

Type ou modèle: SPLBOX100 – SPLBOX120 – SPLBOX130 – SPLBOX150 – SPLBOX200 – SPLBOX350 – SPLBOX400

Auxquels se réfère cette déclaration sont conformes aux exigences essentielles et aux autres dispositions pertinentes de :

RED directive 2014/53/EU, ROHS directive 2011/65/EU, ERP directive 2009/125/EC

Les produits sont en conformité avec les normes et/ou autres documents normatifs suivants :

EN 60065: 2014
EN 62479 : 2010
EN 301 489-1 V2.1.1 : 2017-02
EN 301 489-17 V3.1.1 : 2017-02
EN 61000-3-2 :2014 ,
EN 61000-3-3 :2013
ETSI EN300 328 V2.1.1 : 2016-11
IEC62321 :2008 , IEC62321 :2013, IEC62321 :2015
EN 62087 : 2012

Fait à Saintes (Belgique), le 21/12/2017

Guive Akbar
Responsable technique

LOTRONIC SA
Av. Zenobe Gramme 9
1480 Saintes - Belgium
Tel. +32.2.390.91.91
Fax +32.2.390.93.19
info@lotronic.net
www.lotronic.com

View the products on our website

SPLBOX200

Any problem or question?
Contact us on facebook

Imported from China by LOTRONIC S.A.
Avenue Zénobe Gramme 9
B-1480 Saintes

www.ibiza-light.com

©Copyright LOTRONIC 2020